FEED-O-MATIC

Futterautomat mit Trittplatte für 5Kg, 8kg, 12kg, 20kg Futter

PPC Minterproof

UV Protected

Made in Holland

Zeigen Sie Ihrem Geflügel, wie man den Futterautomaten benutzt

Manche Tiere müssen sich an ihren neuen Futterautomaten gewöhnen. Die Ausbildung dauert nur ca. zwei oder drei Tage. Legen Sie einen Stein oder ein Gewicht auf die Trittplatte, um den Tieren zu zeigen, wo das Futter ist. Manchmal könnte es hilfreich sein, den Stein für einen oder zwei Tage auf dem Tritt liegen zu lassen, so erkennen sie wo das Futter ist.

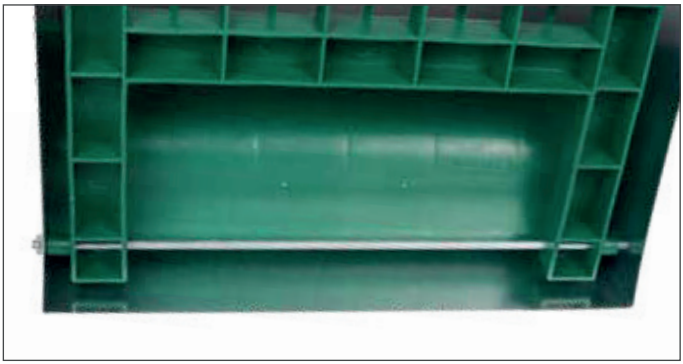

Teile

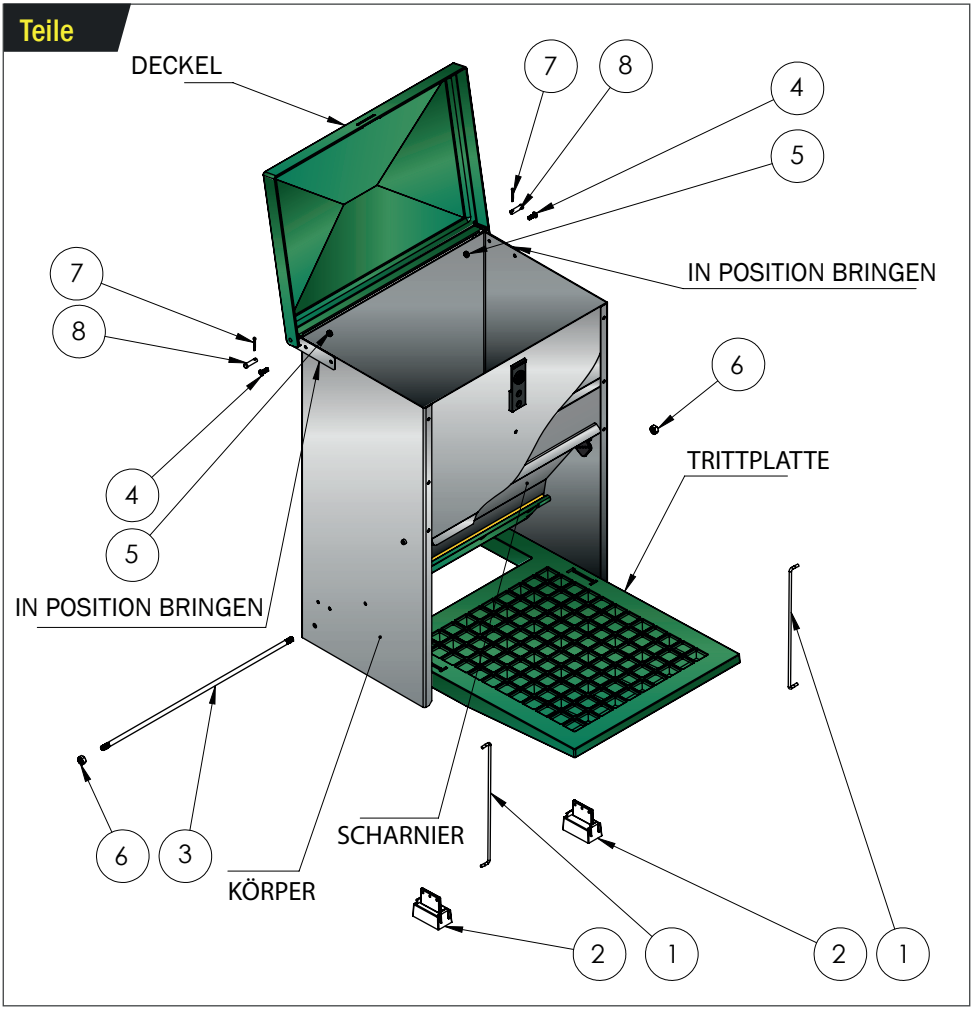

Artikel Nr.	Teilbenennung	Beschreibung	Anzahl
1	Arm-c	Trittplatten-/Scharnierarm	2
2	Hinge-tr-pl-c	Verbindungsstück Trittplatte	2
3	Shaft-bot-c	Stange (M6)	1
4	Screw-m4	M4-Schraube	2
5	M4-nut	M4-Mutter	2
6	M6-nut	M6-Mutter	2
7	Split-c	Sicherungssplint	2
8	Pin-c	Scharniersplint	2

Nur für den AF05 und den AF08

A) Montieren/Klicken Sie das Vorderteil (9A) an das Rückteil (9B) der Trittplatte
B) Fügen Sie die Verbindungsstücke der Trittplatte (2) in die Trittplatte ein

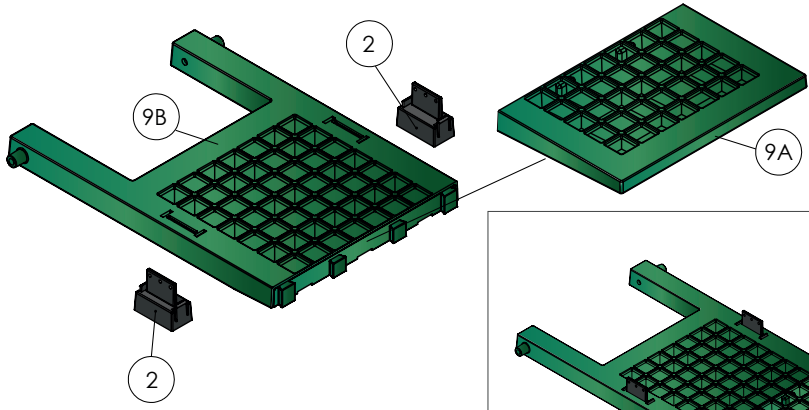

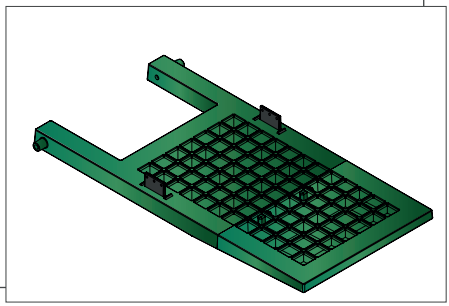

Gehen Sie zu Schritt 2

1

Fügen Sie die Verbindungsstücke (2) der Trittplatte in die Trittplatte ein (10)

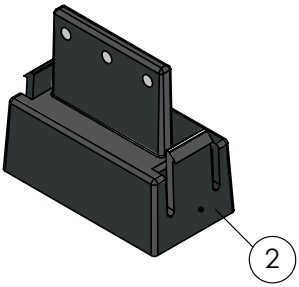

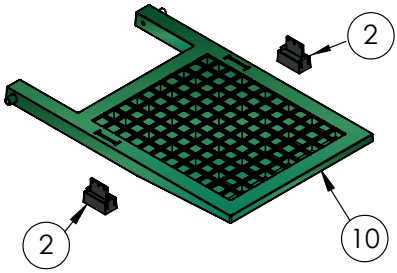

2

Montieren Sie die Stange (3), indem Sie sie durch den Boden des Körpers (10) und durch die Trittplatte führen. Sichern Sie sie mit zwei M6-Muttern (5)

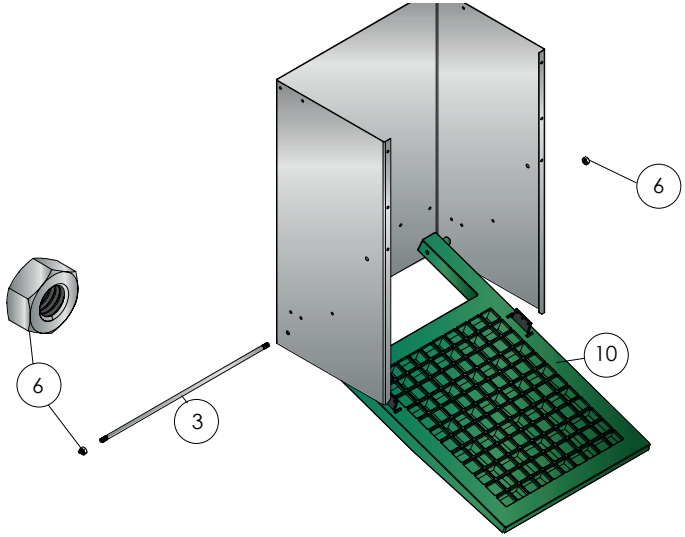

3

Montieren Sie die Verbindungsstücke der Trittplatte (2) und die des Scharniers (11) und verbinden Sie diese mit den Armen (1)

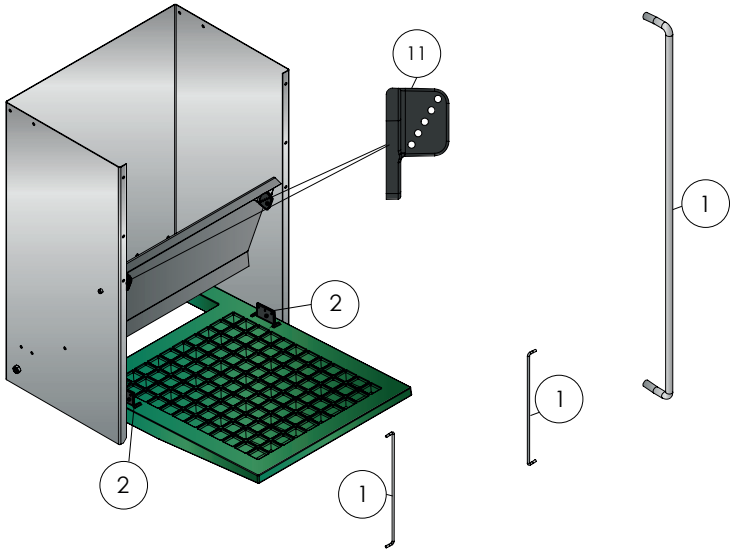

4

Bringen Sie die Halter (12) in Position und montieren Sie die M4-Schrauben (13) und M4-Muttern (4)

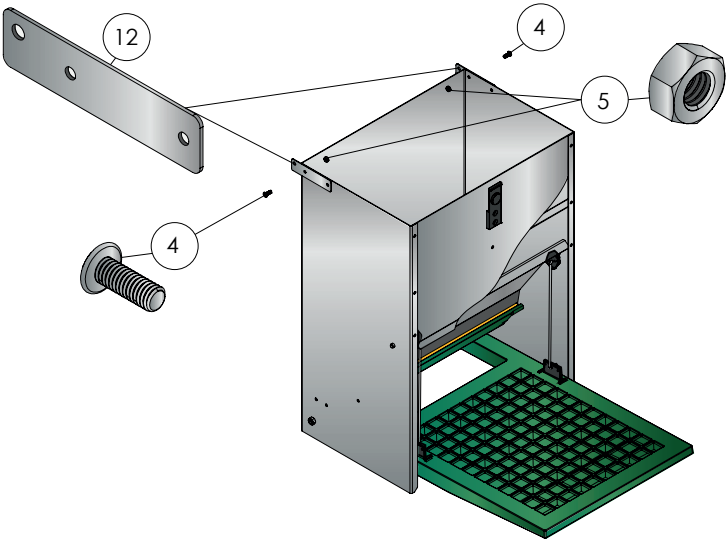

5

Montieren Sie den Deckel und setzen Sie die Scharniersplinte (8) mit den Sicherungssplinten (7) fest

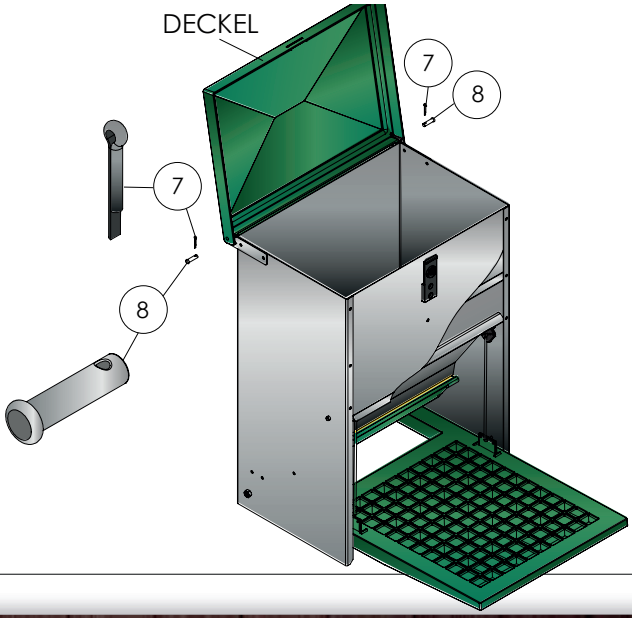

Regulierbare Parameter bezüglich des Minimalgewichtes des Tieres

Der Futterautomat kann für alle Geflügelarten verwendet werden. Der Zugang zum Futter kann auf Basis des Gewichtes des Tieres eingestellt werden. Jedes Feed-o-matic Modell hat 5 verschiedene Einstellmöglichkeiten.

Für Tiere mit einem Gewicht von 500 Gramm, zum Beispiel, wählen Sie bitte die Einstellungsposition 2 des Deckels, wenn Sie ein Feed-o-matic Modell haben mit einer Kapazität für 5 oder 8 kg Futter. Falls Sie ein Modell für 12 oder 20 kg Futter haben, wählen Sie die Einstellungsposition A für den Boden und die 1 für den Deckel.

Modell AF05F/AF08F

Einstellung Deckel	Einstellungsposition Boden A	Einstellungsposition Boden B	Einstellungsposition Boden C
1	**350 GR**	Nicht verwenden	Nicht verwenden
2	**400 GR**	Nicht verwenden	
3	**750 GR**	Nicht verwenden	
4	Nicht verwenden	**1000 GR**	
5	Nicht verwenden	**1400 GR**	

Modell AF12F/AF20F

Einstellung Deckel	Einstellungsposition Boden A	Einstellungsposition Boden B	Einstellungsposition Boden C
1	**450 GR**	Nicht verwenden	Nicht verwenden
2	**600 GR**	Nicht verwenden	
3	**1200 GR**	Nicht verwenden	
4	Nicht verwenden	**1600 GR**	
5	Nicht verwenden	**2500 GR**	

Einstellungspositionen des Bodens

Einstellungspositionen des Deckels

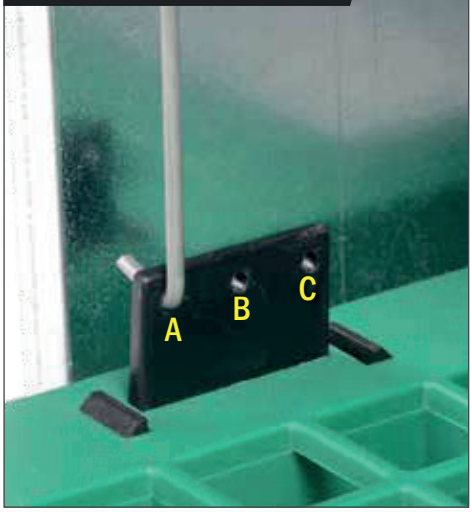

INNOVATIEVES PRODUKT

Regulierbare Parameter bezüglich des Futters

Wir haben einige Modifizierungen an unseren Feed-o-matic Futterautomaten angebracht. Jetzt ist es möglich die Futter-Ausschüttung zu regulieren.

Bei dem alten Modell war es nicht möglich die Futter-Ausschüttung zu regulieren (vergleichbar mit Einstellungsposition 1). Wir haben jetzt eine zweite Einstellung kreiert, die Ihnen ermöglicht die Futter-Ausschüttung zu regulieren.

Wir haben der geneigten Platte, die sich öffnet, wenn ein Tier auf die Trittplatte steigt, eine Rückplatte zugefügt. Die Standardeinstellungsposition ist die Position 1, der Unterschied zwischen der Position 1 und der Position 2 beträgt 9 mm. Durch das Erhöhen der Rückplatte in die Position 2, wird der Raum für die Futter-Ausschüttung um 9 mm grösser.

Versichern Sie sich bitte, dass kein Futter in dem Futterautomaten ist, wenn Sie die Einstellung der Futter-Ausschüttung ändern.

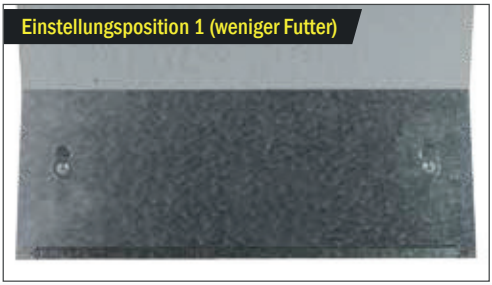

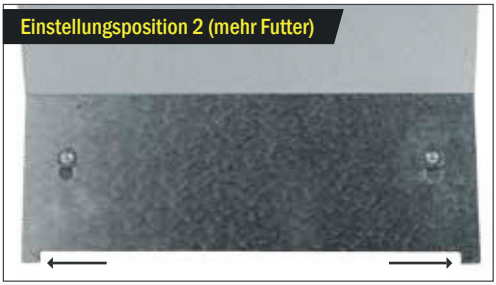

V. 05-2017