DE
EN
FR
IT
NL
SV

VOSS.farming Chicken-Door Basic

Art. 561840

Bedienungsanleitung
Instruction manual
Notice d'utilisation
Manuale di Istruzioni
Gebruiksaanwijzing
Bruksanvisning

INHALTSVERZEICHNIS

1 ZU DIESER ANLEITUNG ... 3
1.1 VERWENDETE SYMBOLE ... 3
2 ALLGEMEINE SICHERHEITSHINWEISE ... 4
3 BESTIMMUNGSGEMÄSSER GEBRAUCH ... 5
4 LIEFERUMFANG ... 5
5 TECHNISCHE DATEN ... 5
6 GERÄTEÜBERSICHT ... 5
6.1 ERLÄUTERUNG DER PRODUKTLABEL ... 5
7 MONTAGE UND BEDIENUNG ... 6
7.1 VOR DER MONTAGE ... 6
7.2 MONTAGE ... 6
7.3 BATTERIEN EINSETZEN ... 7
7.4 LICHTSENSOR VERBINDEN UND VERWENDEN ... 7
7.5 ZUGSCHNUR VERBINDEN ... 8
7.6 BEDIENUNG ÜBER EXTERNEN TASTER ... 8
7.7 GERÄT AUSSCHALTEN ... 8
7.8 HINWEIS-LED ... 8
8 REINIGUNG UND WARTUNG ... 9
9 TRANSPORT UND LAGERUNG ... 9
10 FEHLER- UND PROBLEMLÖSUNG ... 9
11 ENTSORGUNG ... 10
12 CE- UND UKCA-KONFORMITÄT ... 10
13 SERVICE UND KONTAKT ... 10

Hersteller: Albert Kerbl GmbH, Felizenzell 9, 84428 Buchbach, Deutschland
Händler: VOSS GmbH & Co. KG, Ohrstedt-Bhf. Nord 5, 25885 Wester-Ohrstedt, Deutschland

1 ZU DIESER ANLEITUNG

In dieser Anleitung finden Sie alle wichtigen Informationen zu Ihrem neuen Produkt.

Lesen Sie diese Anleitung vor der ersten Inbetriebnahme des Produktes sorgfältig durch, um Missverständnisse zu vermeiden und Schäden vorzubeugen. Diese Anleitung enthält wichtige Hinweise für den sicheren Umgang mit Ihrem neuen Produkt. Bewahren Sie diese Anleitung auf. Bei Weitergabe des Gerätes an Dritte muss auch die Bedienungsanleitung mit ausgehändigt werden.

Beachten und befolgen Sie die in dieser Anleitung enthaltenen Sicherheitshinweise.

1.1 VERWENDETE SYMBOLE

Folgende Symbole können in dieser Anleitung vorkommen:

WARNUNG
Dieser Hinweis steht für mögliche schädliche Situationen, die bei Zuwiderhandlung zu schwersten Verletzungen oder zum Tode führen können!

VORSICHT
Dieser Hinweis steht für mögliche schädliche Situationen, die bei Zuwiderhandlung zu leichten bzw. geringfügigen Verletzungen führen können!

HINWEIS
Dieser Hinweis steht für mögliche schädliche Situationen, die bei Zuwiderhandlung zu Sachschäden führen können.

Info
Dieser Hinweis steht für weitere nützliche Informationen.

Produkt und Anleitung können geändert werden. Die technischen Daten können ohne Vorankündigung geändert werden.

2 ALLGEMEINE SICHERHEITSHINWEISE

Beachten und befolgen Sie die Sicherheitshinweise in diesem Kapitel.

WARNUNG

- Jeder manuelle Eingriff in die Mechanik des Geräts und andere bewegende Teile, wie die Tür, birgt Verletzungsgefahr. Vor jedem Eingriff muss die Anlage spannungsfrei sein.
- Brandgefahr. Es besteht das Risiko der Brandgefahr bei Überlastung von elektrischen Geräten. Verwenden Sie ausschließlich Türen, die für den Gebrauch mit dem Gerät geeignet sind.
- Beachten Sie bei Verwendung von Batterien die auf den Batterien angebrachten Hinweise. Verwenden Sie die Batterien sachgemäß nach den Angaben des jeweiligen Herstellers.
- Das Gerät ist nicht für Kinder geeignet. Halten Sie Kinder vom Gerät fern.

VORSICHT

- Während des Öffnens oder des Schließens der automatischen Hühnertür darf die Zugschnur nicht berührt werden. Die Kraft der Schnur kann Mensch oder Tier verletzen.
- Entfernen Sie bei ungewöhnlichen Geräuschen oder Gerüchen sowie Rauchentwicklung sofort die Batterien.
- Quetschgefahr. Halten Sie während des Öffnungs- und Schließvorgangs Körperteile und lose Gegenstände (z.B. Schmuck) von dem Gerät und der Tür fern.
- Das Gerät besitzt eine Schutzfunktion, bei der die Fahrt unterbrochen wird, falls es zu Widerständen beim Öffnen kommt. Diese Funktion soll mögliche Verletzungen vermeiden. Verletzungen sind trotzdem nicht vollkommen auszuschließen.
- Verätzungsgefahr. Tauschen Sie Batterie in regelmäßigen Abständen aus, da ansonsten die Gefahr besteht, dass die Batterie ausläuft. In diesem Fall sind ausgelaufene Batterien und auch das Gerät unverzüglich fachgerecht zu entsorgen. Verwenden Sie dabei Schutzhandschuhe.

HINWEIS

- Tauchen Sie das Gerät nicht in Wasser oder andere Flüssigkeiten. Es besteht die Gefahr eines Kurzschlusses.
- Die Zugschnur darf nicht verlängert werden. Ziehen Sie die Schnur niemals manuell heraus. Nutzen Sie ausschließlich die Funktionen des Gerätes zum Auf- und Abrollen der Schnur.
- Um im Winter ein Festfrieren der Tür zu verhindern, können Sie den Lauf der Tür mit etwas Fett bestreichen. Öle und Fette sollten jedoch niemals an die Zugschnur oder an/in den VOSS.farming Chicken-Door Basic gelangen. Achten Sie darauf, dass das verwendete Öl/Fett lebensmittelverträglich ist, um eine möglich Vergiftung der Tiere zu vermeiden.
- Verwenden Sie nur das beiliegende oder vom Hersteller genehmigte Zubehör.
- Nehmen Sie keine unsachgemäßen Veränderungen oder Modifikationen am Gerät vor.
- Wenden Sie sich für Reparaturen an den Service.

3 BESTIMMUNGSGEMÄSSER GEBRAUCH

Der VOSS.farming Chicken-Door Basic ist eine Steuereinheit zum automatischen Öffnen und Schließen einer kompatiblen Hühnertür. Verwenden Sie dieses Gerät ausschließlich für Hühnertüren, die vertikal geöffnet werden, leichtgängig sind und ein Gewicht von 2,5 kg nicht überschreiten. Das Gerät ist ausschließlich für Geflügel zu verwenden, für andere Tierarten ist die Verwendung nicht vorgesehen.

Das Gerät ist ausschließlich für private und nicht für gewerbliche Nutzung bestimmt.

4 LIEFERUMFANG

Im Lieferumfang enthalten sind:

- 1x VOSS.farming Chicken-Door Basic
- 1x Lichtsensor
- 1x Befestigungszubehör
- 1x Bedienungsanleitung

5 TECHNISCHE DATEN

- Batterien: 1,5 V AA Mignonzellen (4 Stk.)
- Betriebstemperatur: -15°C – +45°C
- Schutzart: IP32
- Schiebergewicht: Min. 500g, Max. 2,5 kg

6 GERÄTEÜBERSICHT

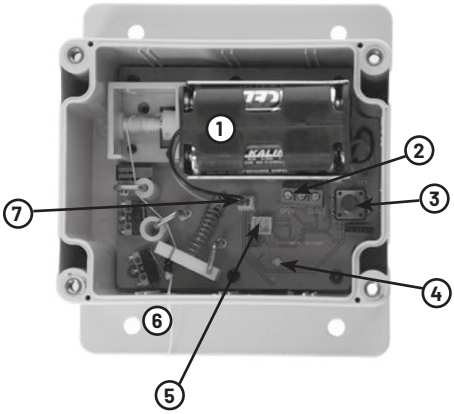

Nr.	Bezeichnung
1	Batteriehalter
2	Anschlussklemmen für externen Taster
3	Einstelltaste Lichtsensor
4	Hinweis-LED
5	Anschluss für Lichtsensor
6	Zugschnur
7	Batterieanschluss

6.1 ERLÄUTERUNG DER PRODUKTLABEL

Symbol	Bedeutung
	Entsorgung von Elektroartikeln
CE	Dokumentiert die Übereinstimmung des Produktes mit den Richtlinien der EU
UK CA	Dokumentiert die Übereinstimmung des Produktes mit den Richtlinien des Vereinigten Königreichs.

Symbol	Bedeutung
	Lesen der Bedienungsanleitung
	Schutzklasse III Schutz durch Kleinspannung

7 MONTAGE UND BEDIENUNG

7.1 VOR DER MONTAGE

Bevor Sie den VOSS.farming Chicken-Door Basic montieren und mit der Tür verbinden können, müssen Sie folgende Punkte beachten:

- Suchen Sie für den VOSS.farming Chicken-Door Basic eine geeignete Montagestelle. Berücksichtigen Sie hierbei, dass während des Öffnens der Tür eine größere Last auf das Gerät wirkt, als lediglich sein Eigengewicht. Die Montagestelle muss vor Feuchtigkeit, Wasser und Regeneinfall geschützt sein.
- Prüfen Sie, ob Umlenkrollen benötigt werden, um das Führen der Schnur auch bei leichter Verschiebung des VOSS.farming Chicken-Door Basics zu ermöglichen. Die Steuereinheit wird immer in aufrechter Position mit dem Schnurauslass auf der unteren Seite montiert. Die Tür oder die erste Umlenkrolle muss derart montiert sein, dass die Schnur senkrecht aus dem Gerät herausgeführt wird. Das Gerät bzw. die letzte Umlenkrolle muss derart montiert sein, dass die Tür geradlinig nach oben gezogen wird. Beispiele für die Montage:

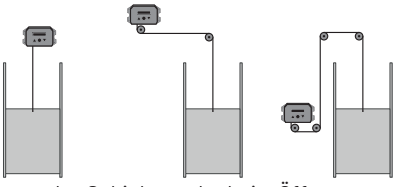

- Auf dem gesamten Fahrtweg des Schiebers, der beim Öffnungsvorgang durchfahren wird, ist der Abstand des Schiebers zur Gebäudewand nicht größer als 5 mm. Bei geschlossenem Schieber ist die Gebäudeöffnung nach oben hin nicht mehr offen. Es besteht ansonsten die Gefahr, dass Körperteile eingequetscht werden, wenn der Schieber hochgezogen wird.
- Verwenden Sie ausschließlich eine Tür, die den folgenden Kriterien entspricht:
  - Die Tür hat ein Gewicht zwischen 500 g und 2,5 kg.
  - Die Tür bewegt sich in vertikaler Richtung und wird von der Schwerkraft in geschlossene Position versetzt.
  - Die Tür ist leichtgängig. Zum Öffnen der Tür wird keine große Kraft benötigt und beim Loslassen der Tür schließt es selbstständig und zuverlässig. Verwenden Sie gegebenenfalls einige Tropfen Öl. Die Zugschnur kann ungehindert von der Tür bis zum Gerät geführt werden, ohne dass sie an Fremdkörpern reibt.
  - Die Führungsschienen der Tür sind fachgerecht montiert, sodass die Tür die Öffnung sicher verschließt.

Info
Passende Türe finden Sie in unserem Sortiment (Art. 561860, 561862 und 561863).

7.2 MONTAGE

Lesen Sie vor der Montage die Punkte unter Abschnitt 7.1.

1. Montieren Sie die kompatible Tür an dem Stall.

HINWEIS
Der Abstand der Tür zur Öffnung, z B. Ihrer offenen Stallwand, sollte nicht mehr als 5mm betragen. Außerdem sollte bei geschlossener Tür keine Spalte vorhanden sein.

2. Montieren Sie den VOSS.farming Chicken-Door Basic an einer geeigneten Position mit den mitgelieferten Befestigungszubehör.
3. Montieren Sie, falls benötigt, die Umlenkrollen.

HINWEIS
Damit am Gerät und an den Umlenkrollen keine Reibung entsteht, sollten sich alle Teile der Hühnertür auf einer Fläche befinden. Vermeiden Sie daher die Montage auf unebenen Flächen.

7.3 BATTERIEN EINSETZEN

HINWEIS
Legen Sie die Batterie erst ein, wenn alle Installationsschritte abgeschlossen sind (einschließlich Einstecken des Lichtsensors, siehe Abschnitt 7.4).

1. Entfernen Sie die vier Schrauben an der Vorderseite des Gehäuses mit einem Kreuzschraubendreher und öffnen Sie das Gehäuse.
2. Legen Sie Batterien (4 x AA, nicht im Lieferumfang enthalten) in den Batteriehalter (1) ein.

HINWEIS
Achten Sie beim Einsetzen der Batterien auf die richtige Polung.

3. Legen Sie den Batteriehalter (1) ein und verbinden Sie den Batterieanschluss (7) mit der Platine.
4. Schließen Sie das Gehäuse und schrauben Sie die vier Schrauben wieder an der Vorderseite des Gehäuses ein.

7.4 LICHTSENSOR VERBINDEN UND VERWENDEN

1. Entfernen Sie die vier Schrauben an der Vorderseite des Gehäuses mit einem Kreuzschraubendreher und öffnen Sie das Gehäuse.
2. Um das automatische Öffnen und Schließen von der Umgebungshelligkeit abhängig zu machen, verbinden Sie den mitgelieferten Lichtsensor mit dem Gerät (5) und platzieren Sie den Sensor an einem geeigneten Platz.

Die Tür wird bei der voreingestellten Helligkeit geöffnet bzw. geschlossen.

Info
» Der Sensor darf nicht durch Fremdlicht (z.B. künstliches Licht einer Wegbeleuchtung oder aus dem Fenster eines Wohnhauses) beeinflusst werden. Platzieren Sie den Sensor nicht an Fahrtwegen oder in der Nähe anderer Lichtquellen, da bspw. Scheinwerferlicht von vorbeifahrenden Fahrzeugen den Sensor beeinflussen könnten.
» Beachten Sie, dass der Lichtsensor erst nach ca. einer Minute auf eine geänderte Helligkeit reagiert. Auf diese Weise wird ein ungewolltes Öffnen der Tür bei Blitzen verhindert.

3. Mit der Einstelltaste (3) im Gerät können Sie die Schaltschwelle des Sensors justieren. Durch Drücken der Einstelltaste (3) für ca. 3 Sekunden merkt sich die Steuerung die aktuell vorzutreffende Helligkeit und schließt bzw. öffnet ab sofort zu der neu eingestellten Helligkeit.

Das erfolgreiche Einstellen des neuen Helligkeitswertes wird durch mehrmaliges Blinken der LED (4) bestätigt. Danach sollte die Tür unmittelbar schließen bzw. öffnen.

4. Schließen Sie das Gehäuse und schrauben Sie die vier Schrauben wieder an der Vorderseite des Gehäuses ein.

7.5 ZUGSCHNUR VERBINDEN

Verbinden Sie die Zugschnur mit dem Schieber. Gehen Sie dabei wie folgt vor (siehe dazu auch die nachfolgende Skizze):

1. Bewegen Sie die Elektronik in die obere Endstellung. Beleuchten Sie hierzu den Lichtsensor.

Die Schnur wird in der Elektronikeinheit aufgerollt, bis der Knoten für den Endanschlag im Gehäuse angekommen ist.

2. Bewegen Sie anschließend den Schieber in die obere Endstellung (Schieber komplett geöffnet). Lassen Sie für die obere Endposition etwas Abstand (mind. 50 mm) zu möglichen Endanschlägen oder Hindernissen des Schiebers, damit der Motor rechtzeitig abschaltet, bevor eine Überlast entsteht.
3. Verbinden Sie die Schnur mit dem Schieber, sodass der Schieber bei gespannter Schnur in oberer Endposition ist.
4. Verknoten Sie die Schnur.
5. Schneiden Sie zuletzt mit einer Schere die überstehenden Längen der Schnur ab.

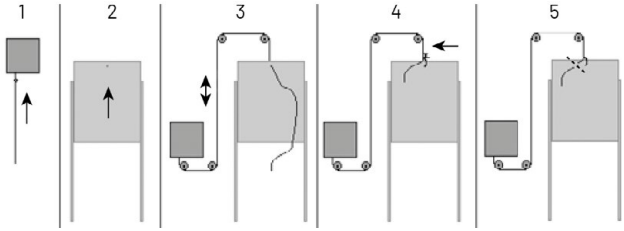

7.6 BEDIENUNG ÜBER EXTERNEN TASTER

Die Steuerung kann mit einem externen Taster (z.B. Art. 561844) bedient werden.

1. Entfernen Sie die vier Schrauben an der Vorderseite des Gehäuses mit einem Kreuzschraubendreher und öffnen Sie das Gehäuse.
2. Platzieren Sie den Taster dazu an einem Ort Ihrer Wahl und verbinden Sie ihn über die dafür vorgesehenen Anschlussklemmen (2) mit dem Gerät.

Wurde die Tür manuell geöffnet, bleibt sie offen und fährt am Abend wieder automatisch zu.

Wurde die Tür manuell geschlossen, bleibt sie bis zum nächsten Morgen geschlossen und öffnet dann automatisch.

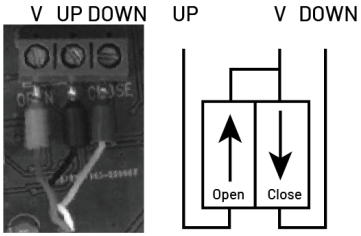

Anschlussklemmen für externen Taster

7.7 GERÄT AUSSCHALTEN

Zum Ausschalten des Geräts die Batterien entnehmen.

7.8 HINWEIS-LED

Mithilfe der Hinweis-LED (4) kann der aktuelle Status der Steuerung ermittelt werden. Die Hinweis-LED befindet sich auf der Platine im Inneren des Gehäuses.

Blinkfolge Hinweis-LED:

1 x	Automatikmodus, Tür geschlossen
2 x	Automatikmodus, Tür geöffnet
3 x	Manueller Modus, Tür geschlossen
4 x	Manueller Modus, Tür geöffnet
6 x	Batterie ist zu schwach (Batteriewechsel notwendig!)
10 x	Lichtsensor ist nicht angeschlossen
3 x (schnell)	Neuer Lichtsensorwert erfolgreich eingestellt

8 REINIGUNG UND WARTUNG

HINWEIS

» Verwenden Sie zur Reinigung keine aggressiven Lösungs-/Reinigungsmittel, Bürsten, scharfe Gegenstände o. ä. Diese können die Oberfläche beschädigen.
» Tauchen Sie das Gerät nicht in Wasser oder andere Flüssigkeiten. Es besteht die Gefahr eines Kurzschlusses.
» Verwenden Sie das Gerät nicht, sobald dieses sichtbare Schäden aufweist.

Reinigen Sie das Gerät und den Lichtsensor bei Verschmutzungen mit einem feuchten weichen Tuch.

Das Gerät arbeitet wartungsarm. Dennoch sollten Sie regelmäßig Sichtkontrollen durchführen. Prüfen Sie das Gerät vor jeder Verwendung auf Beschädigungen.

Stellen Sie zu jedem Zeitpunkt die Leichtgängigkeit des zu bewegenden Tores sicher. Reinigen Sie die Führungsschienen und benutzen Sie gegebenenfalls Schmiermittel. Entfernen Sie Schmutz und Gegenstände im Schließbereich des Tores, um den Motor zu schonen und wenig Schmutz durch die Schnur in das Innere der Elektronikeinheit zu befördern. Prüfen Sie regelmäßig den Zustand der Schnur.

9 TRANSPORT UND LAGERUNG

HINWEIS

» Zur Lagerung und für weite Transportwege, entnehmen Sie, falls verwendet, die Batterien aus dem Gerät.
» Lagern Sie das Gerät nicht bei direkter Sonneneinstrahlung.
» Lagern Sie das Gerät nur bei einer Umgebungstemperatur zwischen -10 °C und +40 °C und stellen Sie sicher, dass die Umgebung keine Feuchtigkeit aufweist.
» Zum Transport des Geräts verpacken Sie das Gerät so, dass es vor Stößen geschützt ist. Verwenden Sie dafür idealerweise die Originalverpackung.

10 FEHLER- UND PROBLEMLÖSUNG

HINWEIS

» Nehmen Sie keine unsachgemäßen Veränderungen oder Modifikationen am Gerät vor.
» Wenden Sie sich für Reparaturen an den Service.

Treten bei dem Gerät, auch nach Befolgen der nachfolgenden Lösungsvorschläge, Störungen auf oder es werden anderweitige Defekte festgestellt, kontaktieren Sie den Service. Die Kontaktdaten finden Sie in Kapitel 13.

Fehler	Ursache	Fehlerbehebung
Tür öffnet/ schließt nicht vollständig	• Führungsschienen verdreckt • Tür falsch eingestellt	• Verunreinigungen an den Führungsschienen/Tür entfernen und ggf. mit Öl schmieren
Tür öffnet/ schließt nicht	Festsitzende Tür • Zu wenig Gewicht am Seil, entweder, weil die Tür zu leicht ist oder die Tür sich verklemmt und deshalb nicht nach unten zieht	• Leichtgängigkeit der Tür prüfen • Leichtgängigkeit der Zugschnur/ Umlenkrollen prüfen

Fehler	Ursache	Fehlerbehebung
Tür öffnet und schließt nicht in Abhängigkeit vom Lichtsensor	• Lichtsensor falsch montiert • Fremdlicht, das den Lichtsensor stört • Lichtsensor defekt/ verschmutzt • Automatikmodus ist nicht aufgerufen, da mit einem externen Taster die Tür betägt wurde.	• Positionieren sie ggf. den Lichtsensor neu • Reinigen Sie den Lichtsensor regelmäßig • Die Steuerung wechselt im nächsten Tageszyklus wieder selbstständig in den Automatikmodus zurück - die Hinweis-LED blinkt im Automatikmodus 1 x (Tür geöffnet) bzw. 2 x (Tür geschlossen)

11 ENTSORGUNG

Das Symbol der durchgekreuzten Mülltonne auf dem Produkt oder seiner Verpackung weist darauf hin, dass das Produkt nicht über den normalen Hausmüll entsorgt werden darf. Endnutzer sind verpflichtet, die Altgeräte an einer Rücknahmestelle für Elektro- und Elektronik-Altgeräte abzugeben.

Beinhaltet das Produkt eine Batterie oder einen Akkumulator sind diese, wenn möglich, getrennt vom Produkt zu entsorgen. Sie sind zur Rückgabe gebrauchter Batterien als Endnutzer gesetzlich verpflichtet. Sie können Altbatterien, die wir als Neubatterien im Sortiment führen oder geführt haben, unentgeltlich an unserem Versandlager (Versandadresse) oder an einem Wertstoffhof/Recyclinghof in Ihrer Nähe zurückgeben. Sofern die Batterie oder der Akkumulator mehr als 0,0005 Masseprozent Quecksilber, mehr als 0,002 Masseprozent Cadmium oder mehr als 0,004 Masseprozent Blei enthält, ist dies durch das jeweilige chemische Zeichen (Hg Cd, oder Pb) unterhalb des Symbols der durchgekreuzten Mülltonne auf der Batterie oder dem Akkumulator vermerkt. In Batterien und Akkus sind Wertstoffe wie zum Beispiel Zink, Eisen, Aluminium, Lithium und Silber wiederzufinden. Des Weiteren können Inhaltsstoffe wie Quecksilber, Cadmium und Blei enthalten sein. Diese sind giftig und gefährden bei einer unsachgemäßen Entsorgung die Umwelt. Schwermetalle können gesundheitsschädigende Wirkungen auf Menschen, Tiere und Pflanzen haben und sich in der in der Umwelt anreichern.

Die getrennte Sammlung und ordnungsgemäße Entsorgung Ihrer Altgeräte und Altbatterien-/akkumulatoren trägt zur Erhaltung der natürlichen Ressourcen bei und garantiert eine Wiederverwertung, die die Gesundheit des Menschen schützt und die Umwelt schont. Informationen, wo Sie Rücknahmestellen für Ihre Altgeräte oder Altbatterien/-akkumulatoren finden, erhalten Sie bei Ihrer Stadt- bzw. Gemeindeverwaltung, den örtlichen Müllentsorgungsbetrieben oder bei der VOSS GmbH & Co. KG.

12 CE- UND UKCA-KONFORMITÄT

Hiermit erklärt die Albert Kerbl GmbH, dass sich das in dieser Anleitung beschriebene Produkt in Übereinstimmung mit den grundlegenden Anforderungen und den übrigen einschlägigen Bestimmungen, Richtlinien und gesetzlichen Anforderungen befindet. Die CE-Kennzeichnung bestätigt die Erfüllung der rechtlichen Anforderungen im Europäischen Wirtschaftsraum und die UKCA-Kennzeichnung bestätigt die Erfüllung der rechtlichen Anforderungen des Vereinigten Königreichs. Die Erklärungen der Konformitäten sind beim Hersteller hinterlegt.

13 SERVICE UND KONTAKT

Anschrift:
VOSS GmbH & Co. KG
Ohrstedt-Bhf. Nord 5, 25885 Wester-Ohrstedt
Deutschland

E-Mail: info@voss-group.eu

TABLE OF CONTENTS

1 ABOUT THIS MANUAL 11
1.1 USED SYMBOLS 11
2 GENERAL SAFETY INSTRUCTIONS 12
3 INTENDED USE 12
4 CONTENTS 13
5 TECHNICAL DATA 13
6 DEVICE OVERVIEW 13
6.1 EXPLANATION OF THE PRODUCT LABELS 13
7 INSTALLATION AND USAGE 14
7.1 BEFORE INSTALLATION 14
7.2 INSTALLATION 14
7.3 INSERTING BATTERIES 15
7.4 CONNECTING AND USING THE LIGHT SENSOR 15
7.5 CONNECTING THE PULL CORD 15
7.6 MANUAL OPERATION VIA EXTERNAL BUTTON 16
7.7 SWITCHING THE DEVICE OFF 16
7.8 INDICATOR LED 16
8 CLEANING AND MAINTENANCE 16
9 TRANSPORT AND STORAGE 17
10 TROUBLESHOOTING 17
11 DISPOSAL 17
12 CE AND UKCA DECLARATION OF CONFORMITY 18
13 SERVICE AND CONTACT 18

Manufacturer: Albert Kerbl GmbH, Felizenzell 9, 84428 Buchbach, Germany
Distributor: VOSS GmbH & Co. KG, Ohrstedt-Bhf. Nord 5, 25885 Wester-Ohrstedt, Germany

1 ABOUT THIS MANUAL

In this manual you will find all the important information about your new product.

Read this manual carefully before using the product for the first time to avoid misunderstandings and prevent damage. This manual contains important instructions for the safe use of your new product. Keep this manual in a safe place. If the product is passed on to a third party, the instruction manual must also be handed over.

Observe and follow the safety instructions contained in this manual.

1.1 USED SYMBOLS

The following symbols may appear in this manual:

WARNING
This symbol stands for possible dangerous situations, which, if not avoided, can lead to serious injury or death!

CAUTION
This symbol stands for possible harmful situations, which, if not avoided, may lead to slight or minor injuries.

NOTICE
This symbol stands for possible dangerous situations, which may cause damage to property in the event of non-compliance.

Info
This symbol provides further useful information.

Product and instructions are subject to change. Technical data is subject to change without notice.

2 GENERAL SAFETY INSTRUCTIONS

Read and follow the safety instructions in this chapter.

WARNING

- Any manual modification to the mechanics of the device and other moving parts, such as the door, poses a risk of injury. Before any maintenance is carried out, the batteries must be removed.
- Fire hazard. There is a risk of fire if electrical equipment is overloaded. Only use doors that are suitable for use with the device.
- When using batteries, follow the instructions on the batteries. Use the batteries in accordance with the manufacturer's instructions.
- The device is not suitable for children. Keep children away from the device.

CAUTION

- Do not touch the pull cord while the automatic chicken door is opening or closing. The force of the cord can injure humans or animals.
- Immediately remove the batteries in the event of unusual noises or smells as well as smoke development.
- Danger of crushing. Keep any parts of your body and loose objects (e.g. jewellery) away from the device and the door during the opening and closing process.
- The device has a protection function which will interrupt the opening/closing process if any resistance is encountered. This function prevents possible injuries. Nevertheless, injuries cannot be completely ruled out.
- Risk of burns. Replace the battery at regular intervals, otherwise there is a risk of battery leakage. Should this occur, leaked batteries and also the device must be disposed of properly without delay. Use protective gloves when doing this.

NOTICE

- Do not submerge the device in water or other liquids. There is a risk of a short circuit.
- The pull cord must not be shortened. Never pull out the cord manually. Only use the device functions for winding and unwinding the cord.
- To prevent the door from freezing in winter, you can apply a little grease to the run of the door. However, oil and grease should never get on the pull cord or on/in the VOSS.farming Chicken-Door Basic. Make sure that the oil/grease used is food grade to avoid the risk of poisoning the animals.
- Only use the accessories supplied or approved by the manufacturer.
- Do not make any unauthorised changes or modifications to the device.
- Contact Customer Service for repairs.

3 INTENDED USE

The VOSS.farming Chicken-Door Basic is a control device for automatically opening and closing a compatible chicken door. Only use this device for chicken doors that are opened vertically, are smooth-running and do not exceed a weight of 2,5 kg. The device is to be used for poultry only, it is not intended for use with other types of animals.

The device is intended for private use only and not for commercial use.

4 CONTENTS

The contents include:

- 1x VOSS.farming Chicken-Door Basic
- 1x light sensor
- 1x installation accessories
- 1x instruction manual

5 TECHNICAL DATA

• Batteries:	4x 1.5 V AA batteries
• Operating temperature:	-15 – +45 °C
• Protection class:	IP32
• Slider weight:	min. 500 g, max. 2.5 kg

6 DEVICE OVERVIEW

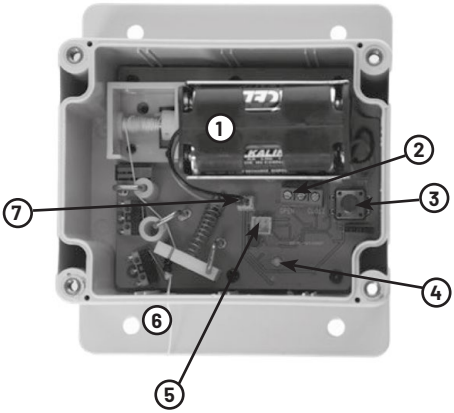

No	Name
1	Battery holder
2	Connecting terminals for external buttons
3	Light sensor setting buttons
4	Indicator LED
5	Light sensor connection
6	Pull cord
7	Battery connection

6.1 EXPLANATION OF THE PRODUCT LABELS

Symbol	Meaning
	Disposal of electrical items
CE	Documents the product's compliance with EU directives
UK CA	Documents the product's compliance with the directives of the United Kingdom.
	Read the instruction manual
III	Protection class III Protection by extra-low voltage

7 INSTALLATION AND USAGE

7.1 BEFORE INSTALLATION

Before you can mount the VOSS.farming Chicken-Door Basic and connect it to the door, you must observe the following points:

- Find a suitable mounting location for the VOSS.farming Chicken-Door Basic. Take into account that during the opening of the door, the load on the device is greater than its own weight. The installation site must be protected from moisture, water and rain.
- Check whether pulleys are required to enable the line to be guided if the VOSS.farming Chicken-Door Basic is slightly misaligned. The device is always mounted in an upright position with the cord outlet on the bottom. The door or first pulley must be mounted so that the cord comes out of the unit vertically. The device or last pulley must be mounted in such a way that the door is pulled straight upwards. Examples of assembly:

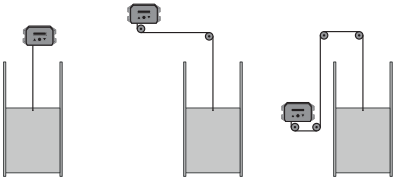

- The distance from slider to building wall must not exceed 5 mm throughout the slider's entire movement path, which is travelled during opening. When the slider is closed, the building's opening is no longer open at the top. There would otherwise be a risk that body parts could be crushed when the slider is pulled up.
- Only use a door that meets the following criteria:
  - The door has a weight between 500 g and 2,5 kg.
  - The door moves vertically and can be moved into a closed position by gravity.
  - The door runs smoothly. No great force is needed to open the door and when the door is released it closes independently and reliably. Use a few drops of oil if necessary. The pull cord can be routed unhindered from the door to the unit without rubbing against foreign objects.
  - The guide rails of the door must be properly mounted so that the door closes securely.

Info
You will find suitable doors in our range (Art. 561860, 561862 and 561863).

7.2 INSTALLATION

Before assembly, read the points in section 7.1.

1. Mount the compatible door on the coop.

NOTICE
The distance between the door and the opening, e.g. your open barn wall, should not be more than 5mm. In addition, there should be no gap when the door is closed.

2. Mount the VOSS.farming Chicken-Door Basic in a suitable position using the installation accessories.
3. Fit the pulleys, if required.

NOTICE
To avoid friction on the device and pulleys, all parts of the chicken door should be on an even surface. Therefore, avoid mounting on uneven surfaces.

7.3 INSERTING BATTERIES

NOTICE
Insert the battery only after all steps of the installation have been completed (including insertion of the light sensor, see section 7.4).

1. Remove the four screws on the front of the housing with a screwdriver and open the housing.
2. Place batteries (4 x AA, not included in the delivery) in the battery holder (1).

NOTICE
When inserting the batteries, make sure that the polarity is correct.

3. Insert the battery holder (1), and use the battery connector (7) to connect it to the circuit board.
4. Close the housing and screw the four screws back into the front of the housing.

7.4 CONNECTING AND USING THE LIGHT SENSOR

1. Remove the four screws on the front of the housing with a screwdriver and open the housing.
2. To make automatic opening and closing dependent on the ambient brightness, connect the supplied light sensor with the device (5) and position the sensor in a suitable place.

The door opens and closes at the pre-set level of brightness.

Info
» Make sure that the light sensor is not affected by other external light sources (e.g. artificial light from path lighting or from the window of a residential building). Do not place the sensor on roads or near other light sources, as headlights from passing vehicles, for example, could affect the sensor.
» Please note that approx. one minute may elapse before the light sensor responds to a change in brightness. This prevents accidental opening of the door in the event of lightning.

3. You can adjust the sensor's switching threshold using the adjustment button (3) in the device. When the adjustment button (3) is pressed for approx. 3 seconds, the controller records the current brightness level, and henceforth uses the new brightness setting to trigger opening and closing of the door.

The LED (4) flashes multiple times to confirm that the new brightness level has been set successfully. The door should then close or open immediately.

4. Close the housing and screw the four screws back into the front of the housing.

7.5 CONNECTING THE PULL CORD

Connect the pull cord to the slider. To do this, proceed as follows (see also the following sketch):

1. First move the electronics to the upper end position. For this, illuminate the light sensor.

The cord is rolled up in the electronics unit until the knot for the end stop arrives at the housing.

2. Then move the slider to the upper end position (slider fully open). Please leave a little distance (min. 50 mm) between the slider's possible upper end position or obstacles so that the motor has enough time to switch off before any excess load develops.
3. Connect the cord to the slider so that the slider is in the upper end position when the cord is taut.
4. Knot the cord.
5. Finally, using a pair of scissors, cut off the excess length of the cord.

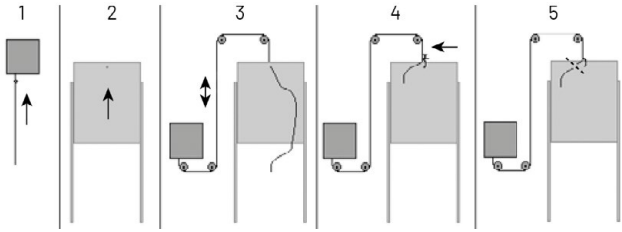

7.6 MANUAL OPERATION VIA EXTERNAL BUTTON

The controller can be operated using an external sensor (e.g. item 561844).

1. Remove the four screws on the front of the housing with a screwdriver and open the housing.
2. Position the sensor in a location of your choice and connect it to the device via the terminals (2) provided.

If the door was opened manually, it remains open, and closes again in the evening.

If the door was closed manually, it remains closed until the next morning and then opens automatically.

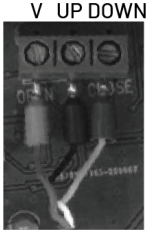

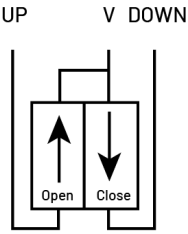

Connecting terminals for external buttons

7.7 SWITCHING THE DEVICE OFF

To switch off the device, disconnect the connecting cable from the socket and remove the batteries.

7.8 INDICATOR LED

The current status of the control can be determined from the indicator LED (4). The indicator LED is located on the PCB inside the housing.

Indicator LED flash sequence:

1 x	Automatic mode, door closed
2 x	Automatic mode, door open
3 x	Manual mode, door closed
4 x	Manual mode, door open
6 x	Battery is too weak (battery change required!)
10 x	Light sensor is not connected
3 x (fast)	New light sensor value set successfully

8 CLEANING AND MAINTENANCE

NOTICE

- » Do not use aggressive solvents/cleaning agents, brushes, sharp objects or similar for cleaning. These can damage the surface.
- » Do not submerge the device in water or other liquids. There is a risk of a short circuit.
- » Do not use the device if there is any visible damage.

Clean the device and the light sensor with a damp cloth if it is dirty.

The device requires little maintenance. However, you should carry out regular visual inspections. Check the device for damage before each use. There are no serviceable parts inside the device.

Check the easy running of the moving door at all times. Clean the guide rails and use lubricant if necessary. Remove dirt and any objects from the door's closing area in order to protect the motor and avoid transporting dirt via the cord into the inside of the electrical device. Regularly check the condition of the cord.

9 TRANSPORT AND STORAGE

NOTICE

» For storage and long distance transport, remove the batteries from the device.
» Do not store the device in direct sunlight.
» Only store the device at an ambient temperature between -10°C and +40°C and make sure that the environment is free of moisture.
» To transport the device, pack the device in a way that it is protected from impact. Ideally, use the original packaging.

10 TROUBLESHOOTING

NOTICE

» Do not make any unauthorised changes or modifications to the device.
» Contact Customer Service for repairs.

If the device malfunctions or is found to be otherwise defective, even after following the suggested solutions below, contact the manufacturer. The contact details can be found in chapter 13.

Error	Cause	Troubleshooting
Door does not open/ close completely	• Guide rails dirty • Door incorrectly positioned	• Remove impurities from the guide rails/ door and lubricate with oil if necessary
Door does not open/close	Door stuck • Too little weight on the cord, either because the door is too light or the door jams and therefore does not move downwards	• Check the ease of movement of the door • Check the ease of movement of the pull cord / pulleys
Door does not open and close using the light sensor	• Light sensor incorrectly mounted • External light interfering with the light sensor • Light sensor defective/dirty • Automatic mode is not activated, because the door was actuated through an external sensor.	• Reposition the light sensor if necessary • Clean the light sensor regularly • In the next day cycle, the controller returns automatically to automatic mode - the indicator LED flashes in automatic mode 1 x (door open) or 2 x (door closed)

11 DISPOSAL

The crossed-out wheelie bin symbol on the product or its packaging indicates that the product must not be disposed of with normal household waste. End users are required to hand in the appliance at a collection point for waste electrical and electronic equipment. If the product contains a battery or a rechargeable battery, these should be disposed of separately from the product if possible. As an end user you are legally obliged to return used batteries. You can return used batteries that we supply or have supplied as new batteries free of charge to our warehouse (shipping address) or to a recycling centre in your area. If the battery or the rechargeable battery contains more than 0.0005% mercury by weight, more than 0.002% cadmium by weight or more than 0.004% lead by weight, this will be clearly indicated by the respective chemical symbol (Hg Cd, or Pb) below the symbol of the crossed-out wheelie bin on the battery or the rechargeable battery. Recyclable materials such as zinc, iron, aluminium, lithium and silver can be found in batteries and rechargeable batteries. They may also contain substances

such as mercury, cadmium and lead. These are poisonous and dangerous to the environment if not disposed of properly. Heavy metals can have harmful effects on human, animal and plant health and accumulate in the environment.

The separate collection and proper disposal of your old appliances and used batteries/rechargeable batteries contributes to the conservation of natural resources and guarantees recycling that protects human health and preserves the environment. Information on where to find collection points for your old appliances or used batteries/rechargeable batteries can be obtained from your town or council administration, the local waste disposal companies or from VOSS GmbH & Co. KG.

12 CE AND UKCA DECLARATION OF CONFORMITY

Albert Kerbl GmbH hereby declares that the product described in this manual complies with the essential requirements and other relevant regulations and legal directives. The CE mark confirms compliance with the legal requirements in the European Union legal requirements and the UKCA mark confirms compliance with the legal requirements of the United Kingdom. The manufacturer is in possession of the Declaration of Conformity.

UK Representative: Kerbl UK Ltd., Lands End Way, Oakham Rutland LE15 6RK, UK

13 SERVICE AND CONTACT

Address:
VOSS GmbH & Co. KG
Ohrstedt-Bhf. Nord 5, 25885 Wester-Ohrstedt
Germany

E-mail: info@voss-group.eu

TABLE DES MATIÈRES

1 NOTICE D'UTILISATION 19
1.1 SYMBOLES UTILISÉS 19
2 INSTRUCTIONS GÉNÉRALES DE SÉCURITÉ 20
3 UTILISATION CONFORME 21
4 CONTENU DE LA LIVRAISON 21
5 DONNÉES TECHNIQUES 21
6 VUE D´ENSEMBLE DE L'APPAREIL 21
6.1 SIGNIFICATION DES ÉTIQUETTES PRODUITS 21
7 MONTAGE ET UTILISATION 22
7.1 PRÉPARATION 22
7.2 MONTAGE 23
7.3 INSERTION DES PILES 23
7.4 CONNECTION ET UTILISATION DU DÉTECTEUR DE LUMIÈRE 23
7.5 RELIER LA CORDE DE TRACTION 24
7.6 COMMANDE MANUELLE VIA UN BOUTON-POUSSOIR EXTERNE 24
7.7 ARRÊT DE L'APPAREIL 24
7.8 LED DE SIGNALISATION 24
8 NETTOYAGE ET MAINTENANCE 25
9 TRANSPORT ET STOCKAGE 25
10 DÉFAUTS ET PROBLÈMES – SOLUTIONS 25
11 ÉLIMINATION 26
12 CONFORMITÉ CE ET UKCA 26
13 SERVICE ET CONTACT 26

Fabricant : Albert Kerbl GmbH, Felizenzell 9, 84428 Buchbach, Allemagne
Distributeur : VOSS GmbH & Co. KG, Ohrstedt-Bhf. Nord 5, 25885 Wester-Ohrstedt, Allemagne

1 NOTICE D'UTILISATION

Vous trouverez dans cette notice toutes les informations importantes relatives à votre nouvel appareil.

Avant la mise en service, veuillez lire attentivement cette notice afin d'éviter tout malentendu et prévenir tout dommage. Cette notice contient des informations importantes sur la manipulation correcte de l'appareil. Veuillez conserver cette notice dans un endroit sûr pour pouvoir la consulter ultérieurement. Si l'appareil est transmis à une tierce personne, cette notice d'utilisation doit également lui être remise.

Veuillez suivre et respecter les instructions de sécurité mentionnées dans cette notice.

1.1 SYMBOLES UTILISÉS

Les symboles suivants peuvent apparaître dans cette notice :

AVERTISSEMENT
Cette mention avertit sur d'éventuelles situations dangereuses qui, en cas de non-respect, peuvent entraîner des blessures graves ou la mort !

PRUDENCE
Cette mention avertit sur d'éventuelles situations dangereuses qui, en cas de non-respect, peuvent entraîner des blessures légères !

REMARQUE
Cette mention avertit sur d'éventuelles situations dangereuses qui, en cas de non-respect, peuvent entraîner des dommages matériels.

Info
Cette mention contient d'autres informations utiles.

Le produit et la notice sont susceptibles d'être modifiés. Les données techniques peuvent être modifiées sans préavis.

2 INSTRUCTIONS GÉNÉRALES DE SÉCURITÉ

Veuillez lire et suivre les instructions de sécurité mentionnées dans ce chapitre.

AVERTISSEMENT

- Toute intervention manuelle sur la mécanique de l'appareil et d'autres pièces mobiles, comme la porte, présente un risque de blessure. Avant toute intervention le système doit être mis hors tension.
- Risque d'incendie. Il y a un risque d'incendie si l'équipement électrique est surchargé. N'utilisez que des portes adaptées à l'appareil.
- Lorsque vous utilisez des piles, respectez les instructions figurant sur les piles. Utilisez les piles de manière appropriée, conformément aux instructions du fabricant respectif.
- L'appareil ne convient pas aux enfants. Gardez l'appareil hors de portée des enfants.

PRUDENCE

- Ne touchez pas le cordon de tirage lorsque vous ouvrez ou fermez la porte automatique du poulailler. La force exercée par la corde de traction peut entraîner des blessures pour les êtres humains ou les animaux.
- En cas de bruits, d'odeurs ou de dégagement de fumée inhabituels, retirez immédiatement les piles.
- Risque d'écrasement. Tenez les parties du corps et les objets non fixés (par exemple les bijoux) éloignés de l'appareil et de la porte pendant le processus d'ouverture et de fermeture.
- L'appareil dispose d'une fonction de protection qui interrompt la course si une résistance est rencontrée lors de l'ouverture. Cette fonction est destinée à prévenir les blessures éventuelles. Cependant le risque de blessures ne peut pas être totalement exclu.
- Risque de brûlures. Remplacez les batteries régulièrement afin d'éviter un risque de fuite. En cas de fuite des piles, celles-ci et l'appareil doivent immédiatement être éliminés correctement. Portez des gants de protection lorsque vous retirez de l'appareil les piles qui fuient.

REMARQUE

- Ne pas immerger l'appareil dans l'eau ou dans d'autres liquides. Il y a un risque de court-circuit.
- La corde de traction ne doit pas allongée en aucun cas. Ne jamais tirez manuellement la corde de traction. Utilisez uniquement les fonctions de l'appareil pour enrouler et dérouler la corde de traction.
- Afin d'éviter que la porte gèle en hiver, appliquez un peu de graisse sur les rails de guidage. L'huile ou la graisse ne doivent jamais se trouver sur la corde de traction ni sur ou dans le boîtier du VOSS.farming Chicken-Door Basic. Assurez-vous que l'huile ou la graisse utilisées soient comestibles afin d'éviter un éventuel empoisonnement des animaux.
- Utilisez uniquement les accessoires fournis ou ceux approuvés par le fabricant.
- N'apportez pas de changements ou de modifications inappropriés à l'appareil.
- Contactez le service après-vente pour les réparations.

3 UTILISATION CONFORME

Le VOSS.farming Chicken-Door Basic est une unité de contrôle permettant d'ouvrir et de fermer automatiquement une porte à volaille compatible. N'utilisez ce dispositif qu'avec des portes coulissantes pour poulaillers s'ouvrant verticalement, avec souplesse et ne dépassant pas un poids de 2,5 kg. L'appareil doit être utilisé uniquement pour la volaille et n'est pas destiné à être utilisé pour d'autres types d'animaux.

L'appareil est destiné exclusivement à un usage privé et non commercial.

4 CONTENU DE LA LIVRAISON

La livraison comprend :

- 1x Chicken-Door Basic de VOSS.farming
- 1x Détecteur de lumière
- 1y Accessoires de montage
- 1x notice d´utilisation

5 DONNÉES TECHNIQUES

- Piles : Mignon AA de 1,5 V (4 pcs)
- Température de fonctionnement : -15°C – +45°C
- Classe de protection : IP32
- Poids de la plaque coulissante : min. 500 g, max. 2,5 kg

6 VUE D´ENSEMBLE DE L'APPAREIL

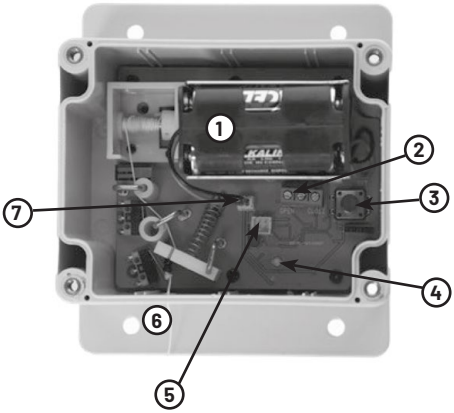

No.	Désignation
1	Compartiment à piles
2	Bornes de raccordement pour bouton-poussoir externe
3	Touches de détecteur de lumière
4	LED de signalisation
5	Connextion pour le détecteur de lumière
6	Corde de traction pour plaque coulissante
7	Raccord des piles

6.1 SIGNIFICATION DES ÉTIQUETTES PRODUITS

Symbole	Signification
	Élimination des articles électriques
CE	Documente la conformité du produit avec les directives de l'UE

Symbole	Signification
UK CA	Documente la conformité du produit avec les directives du Royaume-Uni.
	Lecture de la notice d'utilisation
	Classe de protection III Protection par basse tension

7 MONTAGE ET UTILISATION

7.1 PRÉPARATION

Respectez les points suivants avant de monter le VOSS.farming Chicken-Door Basic et le raccorder à la porte :

- Recherchez un emplacement de montage approprié pour le VOSS.farming Chicken-Door Basic. Tenez compte du fait que, pendant l'ouverture de la porte coulissante, la charge qui s'exerce sur l'appareil est plus importante que son propre poids. L'emplacement de montage doit être à l'abri de la pluie et protégé de l'humidité et de l'eau.
- Vérifiez si des poulies sont nécessaires pour permettre le guidage du cordon dans les cas où le portier ChickenFriend de VOSS.farming serait légèrement déplacé. L'unité de commande se monte toujours en position verticale avec la sortie de la corde située du côté inférieur. La porte ou la première poulie doit être installée de telle sorte que le cordon sorte verticalement de l'appareil. L'appareil ou la dernière poulie doit être installé de manière à ce que la traction exercée sur la plaque coulissante soit rectiligne dans le sens vertical. Exemple de montage :

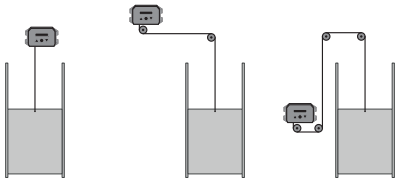

- Sur l'ensemble du trajet parcouru par la plaque coulissante lors de l'ouverture, la distance de la plaque coulissante par rapport à la paroi du bâtiment ne dépasse pas 5 mm. Quand la plaque coulissante est fermée, l'entrée du bâtiment n'est plus ouverte vers le haut. Lorsque la plaque coulissante remonte, certaines parties du corps risquent de s'y coincer.
- Utilisez uniquement une porte qui répond aux critères suivants :
  - La porte coulissante pèse entre 500 g et 2,5 kg.
  - La porte coulissante se déplace dans le sens vertical et se met en position fermée sous l'effet de la pesanteur.
  - La porte coulissante se déplace facilement. Pour ouvrir la porte coulissante, il n'est pas nécessaire d'exercer une force importante. Quand on relâche la plaque coulissante, elle se ferme automatiquement de manière fiable. Le cas échéant, utilisez quelques gouttes d'huile. La corde de traction est guidée sans entraves de la porte à l'appareil sans qu'elle se frotte à des corps étrangers.
  - Les rails de guidage de la plaque coulissante sont montés dans les règles si bien que la plaque coulissante ferme correctement l'entrée en toute sécurité.

Info
Vous trouverez des portes coulissantes adaptées dans notre gamme de produits (Art. 561860, 561862 et 561863).

7.2 MONTAGE

Avant le montage, lisez les points du chapitre 7.1.

1. Montez la porte coulissante compatible au poulailler.

REMARQUE
La distance entre la porte et l'ouverture, par exemple le mur de votre étable ouverte, ne doit pas dépasser 5 mm. En outre, il ne doit pas y avoir d'interstice lorsque la porte est fermée.

2. Fixez le VOSS.farming Chicken-Door Basic dans un emplacement approprié à l'aide des chevilles et des vis fournies.
3. Montez les poulies si nécessaire.

REMARQUE
Pour éviter tout frottement sur le portier et sur les poulies de renvoi, le dispositif et toutes les parties de la porte coulissante doivent se trouver dans le même plan vertical. Évitez donc un montage sur des surfaces irrégulières.

7.3 INSERTION DES PILES

REMARQUE
N'insérez la pile qu'après l'achèvement de toutes les étapes d'installation (y compris l'insertion du détecteur de lumière, voir section 7.4).

1. Retirez les quatre vis situées à l'avant du boîtier à l'aide d'un tournevis cruciforme et ouvrez le boîtier.
2. Insérez des piles (4 x AA, non fournies) dans le porte-piles (1).

REMARQUE
Veillez à ce que la polarité soit correcte lorsque vous insérez les piles.

3. Insérez le porte-piles (1) et reliez le raccord des piles (7) à la platine.
4. Refermez le boîtier et revissez les quatre vis à l'avant du boîtier.

7.4 CONNECTION ET UTILISATION DU DÉTECTEUR DE LUMIÈRE

1. Retirez les quatre vis situées à l'avant du boîtier à l'aide d'un tournevis cruciforme et ouvrez le boîtier.
2. Pour faire dépendre l'ouverture et la fermeture automatiques de la luminosité ambiante, reliez le détecteur de lumière fourni à l'appareil (5) et placez le détecteur à un endroit approprié.

La trappe s'ouvre ou se ferme en fonction de la luminosité préréglée.

Info
» Le détecteur de lumière doit pouvoir bien capter la lumière du jour et ne doit pas subir l'influence d'une autre lumière (p. ex. la lumière artificielle provenant d'un éclairage de la voie publique ou d'une fenêtre de l'habitation). Ne placez pas le détecteur près de la voie publique où le détecteur pourrait subir l'influence de la lumière des phares des véhicules qui passent.
» Veuillez noter qu'une minute environ peut s'écouler avant que le détecteur de lumière ne réagisse à un changement de luminosité. On évite de cette manière une ouverture non désirée en cas d'éclair.

3. Vous pouvez modifier le seuil de commutation du détecteur via la touche de réglage dans l'appareil. En actionnant la touche de réglage pendant environ 3 secondes, l'unité de contrôle mémorise la luminosité actuelle et ferme ou ouvre la trappe immédiatement à la nouvelle luminosité programmée.

Le réglage réussi de la nouvelle valeur de luminosité est confirmé par le clignotement répété de la LED. Ensuite, la trappe doit se fermer ou s'ouvrir immédiatement.

4. Refermez le boîtier et revissez les quatre vis à l'avant du boîtier.

7.5 RELIER LA CORDE DE TRACTION

Reliez la corde de traction à la plaque coulissante. Pour cela, procédez comme suit (voir schéma suivant) :

1. Placez d'abord le système électronique en position finale supérieure.Pour ce faire, dirigez de la lumière sur le détecteur de lumière.

La corde s'enroule dans l'unité électronique jusqu'à ce que le noeud de butée arrive dans le boîtier.

2. Placez ensuite la plaque coulissante en position finale supérieure (plaque coulissante entièrement ouverte). Veuillez laisser pour la position finale un peu d'espace (min. 50 mm) par rapport aux butées ou aux obstacles possibles pour la plaque coulissante afin que le moteur s'arrête à temps avant qu'une surcharge ne se produise.
3. Reliez la corde à la plaque coulissante de manière que celle-ci soit en position finale supérieure quand la corde est tendue.
4. Faites un noeud à la corde.
5. Sectionnez enfin la partie inutile de la corde avec des ciseaux.

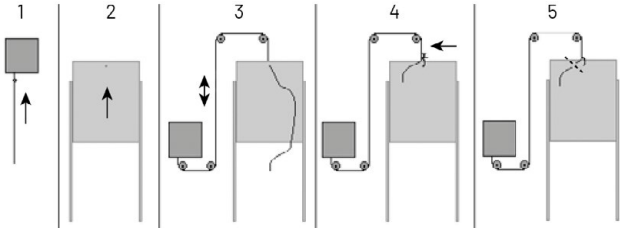

7.6 COMMANDE MANUELLE VIA UN BOUTON-POUSSOIR EXTERNE

L'unité de contrôle peut être commandée via un bouton-poussoir externe (Réf. 561844 p. ex.).

1. Retirez les quatre vis situées à l'avant du boîtier à l'aide d'un tournevis cruciforme et ouvrez le boîtier.
2. Placez le bouton-poussoir à l'endroit de votre choix et raccordez-le à l'appareil via les bornes de connexion prévues (2) à cet effet.

Si la trappe a été ouverte manuellement, elle reste ouverte et se referme automatiquement le soir.

Si la trappe a été fermée manuellement, elle reste fermée jusqu'au lendemain matin et s'ouvre alors automatiquement.

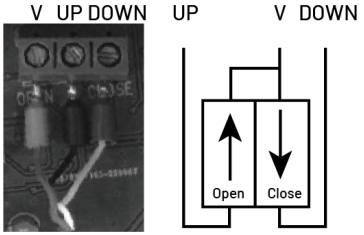

Bornes de raccordement pour bouton-poussoir externe

7.7 ARRÊT DE L'APPAREIL

Pour éteindre l'appareil, retirer les piles.

7.8 LED DE SIGNALISATION

La LED de signalisation (4) permet notamment de déterminer l'état actuel de l'unité de contrôle. La LED de signalisation se trouve sur la carte de circuit imprimée à l'intérieur du boîtier.

Ordre de clignotement de la LED de signalisation :

1 x	mode automatique, porte fermée
2 x	mode automatique, porte ouverte
3 x	mode manuel, porte fermée
4 x	mode manuel, porte ouverte
6 x	pile trop faible (remplacer la pile par une pile pleine !)
10 x	capteur de luminosité non raccordé
3 x (rapidement)	réglage réussi de la nouvelle valeur du capteur de luminosité

8 NETTOYAGE ET MAINTENANCE

REMARQUE

» N'utilisez pas de solvants/nettoyants agressifs, de brosses, d'objets pointus ou similaires pour le nettoyage. Ceux-ci peuvent endommager la surface.
» Ne pas immerger l'appareil dans l'eau ou dans d'autres liquides. Il y a un risque de court-circuit.
» N'utilisez pas l'appareil s'il présente des dommages visibles.

Nettoyez l'appareil et le détecteur de lumière avec un chiffon doux et humide s'ils sont sales.

L'appareil nécessite peu de maintenance. Néanmoins, vous devez procéder à des contrôles visuels réguliers. Avant chaque utilisation, vérifiez que l'appareil n'est pas endommagé. Il n'y a aucune pièce à l'intérieur de l'appareil qui nécessite de la maintenance.

Assurez-vous à tout moment que la plaque coulissante se déplace facilement. Nettoyez les rails de guidage en utilisant le cas échéant un lubrifiant. Éliminez les saletés et les objets se trouvant dans la zone de fermeture de la trappe afin de ménager le moteur et de limiter au maximum la pénétration de saletés à l'intérieur de l'unité électronique à cause de la corde. Vérifiez à intervalles réguliers l'usure de la corde.

9 TRANSPORT ET STOCKAGE

REMARQUE

» Pour le stockage et le transport sur longues distances, retirez, si vous en utilisez. les piles de l'appareil.
» Ne stockez pas l'appareil à la lumière directe du soleil.
» Ne stockez l'appareil qu'à une température ambiante comprise entre -10°C et +40°C et veillez à ce que l'environnement ne soit pas humide.
» Pour transporter l'appareil, il faut l'emballer de manière à le protéger contre les chocs. L'idéal est d'utiliser l'emballage d'origine.

10 DÉFAUTS ET PROBLÈMES – SOLUTIONS

REMARQUE

» N'apportez pas de changements ou de modifications inappropriés à l'appareil.
» Contactez le service après-vente pour les réparations.

Si des dysfonctionnements ou d'autres défauts sont détectés sur l'appareil, même après avoir suivi les solutions proposées ci-dessous, contactez le service après-vente. Les contacts du service après-vente se trouve au chapitre 13.

Erreur	Cause	Solution
La porte ne s'ouvre/ se ferme pas complètement	• Rails de guidage sales • Porte mal réglée	• Enlever les salissures des rails de guidage et de la porte et lubrifier avec de l'huile si nécessaire
La porte ne s'ouvre/se ferme pas	La porte se coince • Poids trop faible sur la corde, car la porte est trop légère ou reste bloquée et ne descend pas.	• Vérifiez la facilité de mouvement de la porte • Vérifiez la facilité de mouvement de la corde de traction / des poulies

Erreur	Cause	Solution
La porte ne s'ouvre/ne se ferme pas en fonction du détecteur de lumière	• Capteur de lumière pas installé correctement • Une autre lumière entrave le détecteur de lumière • Détecteur de lumière défectueux/sale • Le mode automatique n'est pas actif étant donné que la trappe a été actionnée via un boutonpoussoir externe.	• Replacez le capteur de lumière si nécessaire • Nettoyez régulièrement le capteur de lumière • Lors du cycle journalier suivant, l'unité de contrôle repasse automatiquement en mode automatique - la LED de signalisation clignote en mode automatique 1 x (trappe ouverte) ou 2 x (trappe fermée)

11 ÉLIMINATION

Le symbole de la poubelle barrée sur le produit ou son emballage indique que le produit ne doit pas être éliminé avec les déchets ménagers normaux. Les usagers finaux sont tenus de déposer les équipements usagés dans un point de collecte des déchets d'équipements électriques et électroniques.

Si le produit contient une pile ou un accumulateur, ceux-ci doivent être éliminés, si possible, séparément du produit. En tant qu'usager final, vous êtes légalement tenu de rapporter les piles usagées. Vous pouvez rapporter gratuitement les piles usagées que nous proposons/ou avons proposées dans notre gamme de produits en tant que piles neuves à notre magasin d'expédition (adresse d'expédition) ou dans un centre de matériaux recyclables à proximité de chez vous. Si la pile ou l'accumulateur contient plus de 0,0005% de mercure en poids, plus de 0,002% de cadmium en poids ou plus de 0,004% de plomb en poids, cela est indiqué par le symbole chimique correspondant (Hg Cd, ou Pb) sous le symbole de la poubelle barrée sur la pile ou l'accumulateur. Les piles et les accumulateurs contiennent des matériaux recyclables tels que le zinc, le fer, l'aluminium, le lithium et l'argent. De plus, ils peuvent contenir des matériaux tels que du mercure, du cadmium et du plomb qui sont toxiques et mettent en danger l'environnement s'ils ne sont pas éliminés correctement. Les métaux lourds peuvent avoir des effets néfastes sur la santé humaine, animale et végétale et s'accumuler dans l'environnement.

La collecte séparée et l'élimination appropriée de vos vieux appareils et de vos piles/accumulateurs usagés contribuent à la préservation des ressources naturelles et garantissent un recyclage qui protège la santé humaine et préserve l'environnement. Pour savoir où trouver des points de collecte pour vos vieux appareils ou vos piles/accumulateurs usagés, adressez-vous à l'administration de votre ville ou de votre commune, aux entreprises locales d'élimination des déchets ou à VOSS GmbH & Co. KG.

12 CONFORMITÉ CE ET UKCA

La Albert Kerbl GmbH déclare par la présente que le produit décrit dans ce manuel est conforme aux exigences essentielles et aux autres réglementations, directives et exigences légales pertinentes. Le marquage CE confirme la conformité aux exigences légales de l'Espace économique européen et le marquage UKCA confirme la conformité aux exigences légales du Royaume-Uni. Les déclarations de conformité sont déposées chez le fabricant.

13 SERVICE ET CONTACT

Adresse:
VOSS GmbH & Co. KG
Ohrstedt-Bhf. Nord 5, 25885 Wester-Ohrstedt
Allemagne

E-Mail: info@voss-group.eu

CONTENUTO

1 RIGUARDO QUESTO MANUALE ... 27
1.1 SIMBOLI UTILIZZATI ... 27
2 ISTRUZIONI GENERALI DI SICUREZZA ... 28
3 UTILIZZO CONFORME ALLE NORMATIVE ... 29
4 CONTENUTO ... 29
5 DATI TECNICI ... 29
6 PANORAMICA DEL DISPOSITIVO ... 29
6.1 SPIEGAZIONE DEI SIMBOLI DEL PRODOTTO ... 29
7 MONTAGGIO E UTILIZZO ... 30
7.1 OPERAZIONI PRELIMINARI ... 30
7.2 MONTAGGIO ... 31
7.3 INSERIMENTO DELLE BATTERIE ... 31
7.4 COLLEGAMENTO E UTILIZZO DEL SENSORE DI LUMINOSITÀ ... 31
7.5 COLLEGAMENTO DEL CORDONCINO ... 32
7.6 COMANDO MANUALE TRAMITE TASTO ESTERNO ... 32
7.7 SPEGNIMENTO DELL'APPARECCHIO ... 32
7.8 LED DI INDICAZIONE ... 32
8 PULIZIA E MANUTENZIONE ... 33
9 TRASPORTO E CONSERVAZIONE ... 33
10 RISOLUZIONE DEI PROBLEMI ... 33
11 SMALTIMENTO ... 34
12 DICHIARAZIONE DI CONFORMITÀ CE E UKCA ... 34
13 SERVIZIO E CONTATTI ... 34

Produttore: Albert Kerbl GmbH, Felizenzell 9, 84428 Buchbach, Germania
Distributore: VOSS GmbH & Co. KG, Ohrstedt-Bhf Nord 5, 25885 Wester-Ohrstedt, Germania

1 RIGUARDO QUESTO MANUALE

In questo manuale si troveranno tutte le informazioni più importanti riguardo il prodotto.

Leggere molto attentamente questo manuale prima di usare per la prima volta il prodotto per evitare incomprensioni e prevenire danni. Questo manuale contiene istruzioni importanti per un corretto e sicuro utilizzo del prodotto. Tenere questo manuale in un posto sicuro. Se il prodotto viene consegnato a terzi, anche le istruzioni operative dovranno essere consegnate insieme al suddetto.

Osservare e seguire le istruzioni di sicurezza contenute in questo manuale.

1.1 SIMBOLI UTILIZZATI

In questo manuale potranno apparire i seguenti simboli:

AVVERTENZA
Questo simbolo indica situazioni di possibile pericolo che, se non evitate, possono portare a gravi lesioni o alla morte!

PRECAUZIONE
Questo simbolo indica possibili situazioni dannose che, se non evitate, possono portare a lesioni minori o lievi.

AVVISO
Questo simbolo indica situazioni di possibile pericolo che possono causare danni a beni in caso di un uso non corretto.

Informazione
Questo simbolo fornisce informazioni utili aggiuntive.

Il prodotto e le istruzioni sono soggette a modifiche. I dati tecnici sono soggetti a modifiche senza preavviso.

2 ISTRUZIONI GENERALI DI SICUREZZA

Osservare e seguire le istruzioni di sicurezza riportate in questo capitolo.

AVVERTENZA

- » Qualsiasi tipo di intervento manuale sulla meccanica del dispositivo e su altre parti mobili, come la porta ad esempio, comporta un rischio di lesioni. Prima di qualsiasi intervento, l'impianto deve essere scollegato dalla corrente elettrica.
- » Pericolo di incendio. Vi è un rischio di incendio se il dispositivo viene sottoposto ad un sovraccarico elettrico. Usare solo porte adatte a questo dispositivo.
- » In caso di alimentazione a batteria, seguire le istruzioni riportate sulle batterie stesse. Adoperare correttamente le batterie secondo le istruzioni del rispettivo costruttore.
- » Il dispositivo non è adatto ai bambini. Tenere i bambini lontani dal dispositivo.

PRECAUZIONE

- » Non toccare il cordoncino di trazione durante l'apertura o la chiusura della porta automatica per pollaio. La forza del cordoncino può ferire persone o animali.
- » Rimuovere immediatamente le batterie in caso di rumori o odori insoliti ed in caso di sviluppo di fumo.
- » Rischio di schiacciamento. Tenere le parti del corpo e gli oggetti estranei o pendenti (come i gioielli ad esempio) lontano dal dispositivo e dalla porta durante il processo di apertura e chiusura.
- » L'apparecchio ha un dispositivo di protezione che interrompe la corsa in caso di resistenza durante l'apertura. Questa funzione ha lo scopo di prevenire possibili lesioni. Il rischio di lesioni non può tuttavia rimanere completamente escluso.
- » Rischio di ustioni. Sostituire le batterie ad intervalli regolari, altrimenti vi è il rischio di perdite. In questo caso le batterie che perdono devono essere correttamente smaltite insieme al dispositivo in modo tempestivo. Indossare sempre guanti protettivi se le batterie hanno perdite.

AVVISO

- » Non immergere il dispositivo in acqua o in altri liquidi. C'è il rischio di un corto circuito.
- » Il cordoncino di trazione non deve essere in nessun caso allungato. Non estrarre mai il cavo manualmente. Usare solo le apposite funzioni del dispositivo per avvolgere e svolgere il cordoncino.
- » Per evitare che la porta si congeli in inverno, si può applicare del grasso sulle guide della porta. Assicurarsi che l'olio/grasso utilizzato non finiscano mai sul cordoncino di trazione o sul kit VOSS.farming Chicken-Door Basic. Assicurarsi che l'olio/grasso utilizzato sia commestibile per gli animali affinché nessun avvelenamento sia possibile.
- » Utilizzare solo gli accessori forniti o approvati dal produttore.
- » Non apportare modifiche o cambiamenti impropri al dispositivo.
- » Contattare il servizio clienti per le riparazioni.

3 UTILIZZO CONFORME ALLE NORMATIVE

Il VOSS.farming Chicken-Door Basic è un dispositivo di controllo per aprire e chiudere automaticamente una porta per pollai compatibile. Utilizzare questo dispositivo solo con porte per pollai scorrevoli verticalmente, facili da manovrare e aventi un peso di non oltre 2,5 kg. Il dispositivo deve essere usato solo per il pollame, poiché non destinato ad un utilizzo per altri tipi di animali.

Il dispositivo è destinato esclusivamente ad un uso privato e non commerciale.

4 CONTENUTO

Il contenuto include:

- 1x VOSS.farming Chicken-Door Basic
- 1x Sensore di luminosità
- 1x Accessori per il montaggio
- 1x Manuale d'istruzioni

5 DATI TECNICI

- Batterie: Mignon da 1,5 V, AA (4 pz.)
- Temperatura di esercizio: -15°C–+45°C
- Classe di protezione: IP32
- Peso della saracinesca: min. 500g, max. 2,5kg

6 PANORAMICA DEL DISPOSITIVO

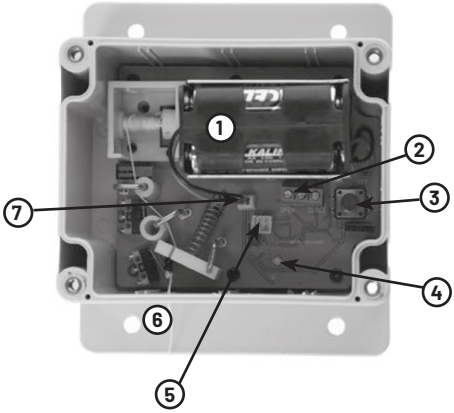

N°	Descrizione
1	Supporto batteria
2	Morsetti di collegamento per i tasti esterni
3	Pulsanti di sensore di luminosità
4	LED di indicazione
5	Attacco sensore di luminosità
6	Cordoncino per la porta
7	Collegamento batteria

6.1 SPIEGAZIONE DEI SIMBOLI DEL PRODOTTO

Simbolo	Significato
	Smaltimento di materiale elettrico
CE	Documenta la conformità del prodotto alle direttive UE
UK CA	Documenta la conformità del prodotto alle direttive del Regno Unito.

Simbolo	Significato
	Leggere le istruzioni per l'uso
	Classe di protezione III (Protezione da bassissima tensione)

7 MONTAGGIO E UTILIZZO

7.1 OPERAZIONI PRELIMINARI

Prima di montare il VOSS.farming Chicken-Door Basic e di collegarlo alla porta scorrevole, è necessario osservare i seguenti punti:

- Trovare un luogo di posa adatto per eseguire il montaggio del VOSS.farming Chicken-Door Basic. Durante questa operazione tenere conto del fatto che in fase di apertura della porta sull'apparecchio agisce un carico più pesante dell'elemento stesso. Il luogo di montaggio deve essere protetto da umidità, acque ed intemperie.
- Verificare se è necessario installare pulegge, affinché lo scorrimento del cordoncino possa avvenire anche se il VOSS.farming Chicken-Door Basic è leggermente spostato. Il dispositivo deve sempre essere montato in posizione verticale con l'uscita del cordoncino di trazione sul lato inferiore. La porta-saracinesca e la prima puleggia devono essere montate in modo tale che il cordoncino esca verticalmente dal dispositivo. Il dispositivo e l'ultima puleggia devono essere montati in modo tale che la porta possa essere tirata verso l'alto in linea retta. Esempio di montaggio:

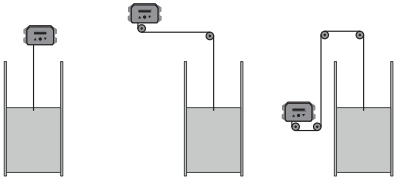

- Sull'intera via di corsa della porta che viene attraversata durante l'operazione di apertura, la distanza tra la porta e la parete dell'edificio non è superiore a 5 mm. A porta chiusa, l'apertura dell'edificio verso l'alto non è più aperta. In caso contrario si corre il rischio che parti del corpo rimangano schiacciate durante il sollevamento della porta.
- Adoperare solo una porta-saracinesca che soddisfi i seguenti criteri:
  - La porta ha un peso compreso tra 500g e 2,5kg.
  - La porta si deve spostare in verticale e raggiungere la posizione di chiusura per effetto della forza di gravità.
  - La porta deve poter scorrere liberamente. L'apertura della porta non deve richiedere molta forza e, una volta rilasciata, si deve chiudere in maniera automatica e affidabile. Se necessario applicare qualche goccia di olio. Il cordoncino deve poter scorrere dalla porta all'apparecchio senza sfregare su eventuali corpi estranei.
  - Le guide di scorrimento della porta devono essere montate a regola d'arte in modo che questa possa chiudere completamente l'apertura del pollaio in modo sicuro.

Informazione

Porte adatte a questa installazione sono disponibili nel nostro assortimento (Cod. Art. 561860, 561862 e 561863).

7.2 MONTAGGIO

Prima del montaggio, leggere attentamente i punti riportati nella sezione 7.1.

1. Montare la porta-saracinesca compatibile sulla parete del pollaio.

AVVISO
La distanza tra la porta-saracinesca e l'apertura, ad esempio quella nella parete del pollaio, non deve essere superiore a 5 mm. A porta chiusa, non deve inoltre essere presente alcuno spazio vuoto.

2. Montare il VOSS.farming Chicken-Door Basic in una sede di montaggio appropriata usando le viti in dotazione.

3. Montare, se necessario, pulegge.

AVVISO
Per evitare attrito sull'unità e sulle pulegge, tutte le componenti della porta devono essere montate sullo stesso piano. Evitare quindi di montare le componenti su piani differenti ed irregolari.

7.3 INSERIMENTO DELLE BATTERIE

AVVISO
Inserire la batteria solo al termine di tutte le fasi di installazione (incluso l'inserimento del sensore di luminosità, vedere la sezione 7.4).

1. Rimuovere le quattro viti sul coperchio frontale del dispositivo usando un cacciavite e aprire l'alloggiamento.

2. Inserire le batterie (4 x AA, non fornite) nell'apposito supporto (1).

AVVISO
Assicurarsi che la polarità delle batterie sia corretta prima di inserile nel dispositivo.

3. Inserire il supporto delle batterie (1) e collegare l'attacco (7) alla scheda.

4. Chiudere l'alloggiamento e riavvitare le quattro viti nella parte sua anteriore.

7.4 COLLEGAMENTO E UTILIZZO DEL SENSORE DI LUMINOSITÀ

1. Rimuovere le quattro viti sul coperchio frontale del dispositivo usando un cacciavite e aprire l'alloggiamento.

2. Per attivare l'apertura e la chiusura automatica in base alla luminosità esterna, collegare il sensore di luminosità in dotazione con l'apparecchio (5) e collocare il sensore in un luogo adatto.

La porta si apre e si chiude alla luminosità preimpostata.

Informazione

» Il sensore non deve essere influenzato da luci estranee (ad esempio dalla luce artificiale di un faro di illuminazione stradale o dalla finestra di un'abitazione). Non collocare il sensore su vie o nei pressi di vie di accesso carrabili, dove potrebbe subire l'influsso delle luci dei fanali dei veicoli di passaggio.

» Attenzione, il sensore di luminosità reagisce a una variazione della luminosità solo dopo un minuto circa. Questo impedisce un'apertura indesiderata della porta in caso di fulmini.

3. Con il tasto di regolazione dell'apparecchio è possibile regolare la soglia di commutazione del sensore. Premendo il tasto di regolazione per circa 3 secondi, l'unità di controllo registra la luminosità attuale e da quel momento si apre e si chiude alla nuova luminosità impostata.

La corretta regolazione del nuovo valore della luminosità viene confermata da un lampeggiamento ripetuto del LED. Quindi si dovrebbe immediatamente chiudere o aprire la porta.

4. Chiudere l'alloggiamento e riavvitare le quattro viti nella parte sua anteriore.

7.5 COLLEGAMENTO DEL CORDONCINO

Collegare il cordoncino alla porta. Procedere come segue (vedere al riguardo anche lo schizzo seguente):

1. Prima di tutto portare il comando elettronico in corrispondenza del finecorsa superiore. Illuminare il sensore di luminosità.

Il cordoncino viene avvolto nell'unità elettronica fino a quando il nodo per il finecorsa entra nell'alloggiamento.

2. Spostare la porta in corrispondenza del finecorsa superiore (la porta è completamente aperta). Per il finecorsa superiore lasciare una leggera distanza (min. 50 mm) dai possibili elementi di battuta o ostacoli della porta, in modo che il motore si spenga in tempo, anticipando un eventuale sovraccarico.
3. Collegare il cordoncino con la porta, in modo che la porta quando il cordoncino è teso si venga a trovare nella posizione di finecorsa superiore.
4. Fare un nodo al cordoncino.
5. Infine tagliare con un paio di forbici la lunghezza in eccedenza del cordoncino.

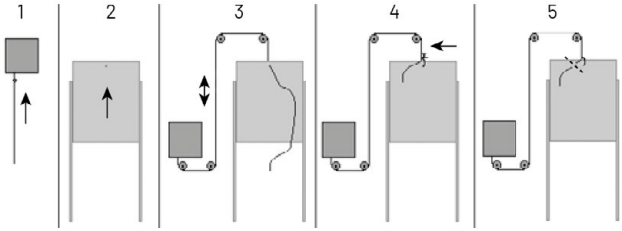

7.6 COMANDO MANUALE TRAMITE TASTO ESTERNO

L'unità di controllo può essere comandata con un tasto esterno (p. es. art. 561844).

1. Rimuovere le quattro viti sul coperchio frontale del dispositivo usando un cacciavite e aprire l'alloggiamento.
2. Posizionare il tasto nel punto prescelto e collegarlo all'apparecchio utilizzando gli appositi morsetti (2).

Se la porta è stata aperta manualmente, resta aperta e alla sera si richiude automaticamente.

Se la porta è stata chiusa manualmente, resta chiusa fino al mattino successivo e poi si apre automaticamente.

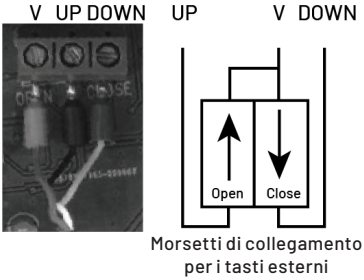

Morsetti di collegamento per i tasti esterni

7.7 SPEGNIMENTO DELL'APPARECCHIO

Per spegnere l'apparecchio, togliere il cavo di collegamento dalla presa ed estrarre le batterie.

7.8 LED DI INDICAZIONE

Con l'ausilio del LED di indicazione (4) è possibile determinare lo stato attuale dell'unità di controllo. Il LED di indicazione si trova sulla scheda all'interno dell'alloggiamento.

Sequenza di lampeggiamento del LED di indicazione:

1 x	modalità automatica, porta chiusa
2 x	modalità automatica, porta aperta
3 x	modalità manuale, porta chiusa
4 x	modalità manuale, porta aperta
6 x	batteria quasi scarica (è necessario sostituire la batteria!)
10 x	sensore di luminosità non collegato
3 x (rapidi)	nuovo valore del sensore di luminosità impostato correttamente

8 PULIZIA E MANUTENZIONE

AVVISO

» Non utilizzare solventi/prodotti detergenti aggressivi, spazzole, oggetti appuntiti o cose simili per la pulizia. Questi possono danneggiare la superficie.
» Non immergere il dispositivo in acqua o in altri liquidi. C'è il rischio di un corto circuito.
» Non utilizzare il dispositivo se presenta danni visibili.

Pulire il dispositivo ed il sensore di luminosità con un panno morbido inumidito se si sporca.

Il dispositivo richiede poca manutenzione. Nonostante questo, è necessario effettuare regolari controlli visivi. Controllare che il dispositivo non presenti danni prima di ogni utilizzo. Non ci sono parti riparabili all'interno del dispositivo.

Accertarsi che il cancello mobile possa attivarsi in qualsiasi momento. Pulire le guide utilizzando eventualmente del lubrificante. Rimuovere lo sporco ed eventuali oggetti dalla zona di chiusura del cancello per salvaguardare il motore e fare in modo che attraverso il cordoncino penetri all'interno dell'unità elettrica poco sporco. Verificare regolarmente lo stato di usura del cordoncino.

9 TRASPORTO E CONSERVAZIONE

AVVISO

» Per la conservazione ed il trasporto su lunghe distanze, rimuovere le batterie, se in uso, dal dispositivo.
» Non conservare il dispositivo sotto la luce diretta del sole.
» Conservare il dispositivo solo ad una temperatura ambiente compresa tra -10°C e +40°C e assicurarsi che l'ambiente sia privo di umidità.
» Per il trasporto del dispositivo, imballarlo in modo che venga protetto dagli urti. Utilizzare idealmente l'imballaggio originale.

10 RISOLUZIONE DEI PROBLEMI

AVVISO

» Non apportare modifiche o cambiamenti impropri al dispositivo.
» Contattare il servizio clienti per le riparazioni.

Se vengono rilevati malfunzionamenti o altri difetti del dispositivo, anche dopo aver seguito i suggerimenti sottostanti, contattare il servizio assistenza. I contatti sono segnati nel capitolo 13.

Tipo di errore	Causa	Soluzione
La porta non si apre/chiude completamente	• Guide di scorrimento sporche • Porta non impostata correttamente	• Rimuovere lo sporco dalle guide/ dalla porta e lubrificare con olio se necessario
La porta non si apre/chiude	Porta bloccata • Peso insufficiente sul cordoncino, perché la porta è troppo leggera o perché la porta si blocca e non tira verso il basso	• Controllare la facilità di movimento della porta • Controllare la facilità di movimento del cordoncino di trazione/delle pulegge

Tipo di errore	Causa	Soluzione
La porta non si apre/chiude in funzione del sensore di luminosità	• Sensore di luminosità montato in modo errato • Luce estranea che interferisce con il sensore di luminosità • Sensore di luminosità difettoso o sporco • La modalità automatica non è attiva perché la porta è stata azionata con un tasto esterno.	• Riposizionare il sensore di luminosità se necessario • Pulire regolarmente il sensore di luminosità • Nel successivo ciclo giornaliero l'unità di controllo tornerà automaticamente alla modalità automatica - in modalità automatica il LED di indicazione lampeggia 1 volta (porta aperta) o 2 volte (porta chiusa).

11 SMALTIMENTO

Il simbolo del bidone della spazzatura sbarrato sul prodotto o sulla confezione indica che il prodotto non deve essere smaltito con i rifiuti domestici normali. Gli utenti finali sono tenuti a consegnare le apparecchiature usate presso un punto di raccolta rifiuti di apparecchiature elettriche ed elettroniche.

Se il prodotto contiene una batteria o una batteria ricaricabile, queste dovranno essere, se possibile, smaltite separatamente dal prodotto. Gli utenti finali hanno l'obbligo legale di restituire le batterie usate. Si possono restituire le pile usate che forniamo/abbiamo fornito nella nostra gamma di prodotti come batterie nuove al nostro magazzino (indirizzo di spedizione) o al centro di riciclaggio più vicino. Se la batteria o la batteria ricaricabile contiene più del 0,0005% di mercurio in peso, più del 0,002% di cadmio in peso o più del 0,004% di piombo in peso, questo sarà espressamente indicato dal simbolo chimico corrispondente (Hg, Cd o Pb) sotto il simbolo del bidone della spazzatura sbarrato sulla batteria o sulla batteria ricaricabile. Le batterie e le batterie ricaricabili contengono dei materiali riciclabili come lo zinco, il ferro, l'alluminio, il litio e l'argento. Esse possono inoltre contenere anche sostanze, come il mercurio, cadmio e piombo, che sono tossiche e pericolose per l'ambiente se non vengono smaltite correttamente. I metalli pesanti possono causare effetti nocivi alla salute dell'uomo, degli animali e delle piante e possono accumularsi nell'ambiente.

La raccolta differenziata e il corretto smaltimento di apparecchi usati e di batterie e batterie ricaricabili esauste, contribuiscono alla conservazione delle risorse naturali e garantiscono un riciclaggio che protegge la salute dell'uomo e preserva l'ambiente. Per conoscere o trovare dei punti di raccolta per vecchi apparecchi o per batterie e batterie ricaricabili esauste, rivolgersi alle singole amministrazioni comunali, imprese locali dedicate allo smaltimento dei rifiuti oppure a VOSS GmbH & Co. KG.

12 DICHIARAZIONE DI CONFORMITÀ CE E UKCA

L'azienda Albert Kerbl GmbH dichiara che il prodotto descritto in questo manuale è conforme ai requisiti essenziali e ad altri regolamenti, direttive e requisiti legali pertinenti. Il marchio CE dichiara la conformità ai requisiti legali dello Spazio economico europeo, mentre il marchio UKCA ne dichiara la conformità ai requisiti legali del Regno Unito. Le dichiarazioni di conformità sono depositate presso il produttore.

13 SERVIZIO E CONTATTI

Indirizzo:
VOSS GmbH & Co. KG
Ohrstedt-Bhf. Nord 5, 25885 Wester-Ohrstedt
Germania

E-mail: info@voss-group.eu

INHOUDSOPGAVE

1 OVER DEZE HANDLEIDING ... 35
1.1 GEBRUIKTE SYMBOLEN ... 35
2 ALGEMENE VEILIGHEIDSINSTRUCTIES ... 36
3 BEOOGD GEBRUIK ... 37
4 INHOUD ... 37
5 TECHNISCHE GEGEVENS ... 37
6 APPARAATOVERZICHT ... 37
6.1 BETEKENIS VAN DE PRODUCTLABELS ... 37
7 MONTAGE EN GEBRUIK ... 38
7.1 VOOR DE MONTAGE ... 38
7.2 MONTAGE ... 39
7.3 PLAATSEN VAN DE BATTERIJEN ... 39
7.4 LICHTSENSOR AANSLUITEN EN GEBRUIKEN ... 39
7.5 TREKKOORD VERBINDEN ... 40
7.6 HANDMATIGE BEDIENING VIA EXTERNE TOETS ... 40
7.7 APPARAAT UITSCHAKELEN ... 40
7.8 INDICATIE-LED ... 40
8 REINIGING EN ONDERHOUD ... 41
9 TRANSPORT EN OPSLAG ... 41
10 FOUT- EN PROBLEEMOPLOSSING ... 41
11 VERWIJDEREN ... 42
12 CE- EN UKCA CONFORMITEIT ... 42
13 SERVICE EN CONTACT ... 42

Fabrikant: Albert Kerbl GmbH, Felizenzell 9, 84428 Buchbach, Duitsland
Dealer: VOSS GmbH & Co. KG, Ohrstedt-Bhf Nord 5, 25885 Wester-Ohrstedt, Duitsland

1 OVER DEZE HANDLEIDING

In deze handleiding vindt u alle belangrijke informatie over uw nieuwe product.

Lees deze handleiding zorgvuldig door voordat u het product voor het eerst gebruikt, om misverstanden en schade te voorkomen. Deze handleiding bevat belangrijke instructies voor het veilig omgaan met uw nieuwe product. Bewaar deze instructies op een veilige plaats. Bij het doorgeven van het apparaat aan derden moet ook de gebruiksaanwijzing worden overhandigd.

Neem de veiligheidsinstructies in deze handleiding in acht en volg ze op.

1.1 GEBRUIKTE SYMBOLEN

De volgende symbolen kunnen in deze handleiding voorkomen:

WAARSCHUWING
Dit symbool staat voor mogelijke schadelijke situaties die kunnen leiden tot ernstig letsel of de dood als ze niet worden vermeden!

LET OP
Dit symbool staat voor mogelijke schadelijke situaties die kunnen leiden tot lichte verwondingen bij overtreding!

NOOT:
Dit symbool staat voor mogelijke schadelijke situaties die kunnen leiden tot materiële schade als ze niet worden nageleefd.

Info
Dit symbool staat voor verdere nuttige informatie.

Product en instructies zijn onder voorbehoud van wijzigingen. De specificaties kunnen zonder voorafgaande kennisgeving worden gewijzigd.

2 ALGEMENE VEILIGHEIDSINSTRUCTIES

Neem de veiligheidsinstructies in dit hoofdstuk in acht en volg ze op.

WAARSCHUWING

- Elke handmatige ingreep in het mechanisme van het toestel en andere bewegende delen, zoals de deur, houdt een risico op verwondingen in. Voor elke ingreep moet het systeem spanningsloos worden gemaakt.
- Brandgevaar. Er bestaat brandgevaar als elektrische apparatuur overbelast is. Gebruik alleen deuren die geschikt zijn voor gebruik met het apparaat.
- Neem bij gebruik van batterijen de gebruiksaanwijzing op de batterijen in acht. Gebruik de batterijen op de juiste manier volgens de instructies van de fabrikant.
- Het apparaat is niet geschikt voor kinderen. Houd kinderen uit de buurt van het apparaat.

LET OP

- Raak het trekkoord niet aan bij het openen of sluiten van het automatische kippenluik. De kracht van het koord kan mensen of dieren verwonden.
- Verwijder de batterijen onmiddellijk bij ongewone geluiden of geuren en bij rookontwikkeling.
- Gevaar voor beknelling. Houd lichaamsdelen en losse voorwerpen (bv. juwelen) uit de buurt van het toestel en de deur tijdens het openen en sluiten.
- Het apparaat heeft een beveiligingsfunctie waarbij de beweging wordt onderbroken als er weerstand optreedt tijdens het openen. Deze functie is bedoeld om mogelijk letsel te voorkomen. Toch kunnen verwondingen niet volledig worden uitgesloten.
- Gevaar voor brandwonden. Vervang de batterij regelmatig, anders bestaat het gevaar dat de batterij gaat lekken. In dat geval moeten lekkende batterijen en het apparaat onmiddellijk op de juiste manier worden weggegooid. Gebruik daarbij beschermende handschoenen.

NOOT

- Dompel het apparaat niet onder in water of andere vloeistoffen. Er bestaat een gevaar voor kortsluiting.
- Het trekkoord mag niet worden verlengd. Trek het koord er nooit met de hand uit. Gebruik alleen de functies van het apparaat om het koord op- en af te rollen.
- Om te voorkomen dat de deur in de winter bevriest, kunt u wat vet op de loop van de deur aanbrengen. Oliën en vetten mogen echter nooit op het trekkoord of op/in de VOSS.farming Chicken-Door Basic terechtkomen. Zorg ervoor dat de gebruikte olie/het vet verenigbaar is met levensmiddelen, om mogelijke vergiftiging van de dieren te voorkomen.
- Gebruik alleen de door de fabrikant geleverde of goedgekeurde accessoires.
- Breng geen ongepaste wijzigingen of aanpassingen aan het apparaat aan.
- Neem voor reparaties contact op met de serviceafdeling.

3 BEOOGD GEBRUIK

De VOSS.farming Chicken-Door Basic is een besturingseenheid voor het automatisch openen en sluiten van een compatibel kippenluik. Gebruik dit apparaat alleen voor kippenluiken die verticaal opengaan, soepel lopen en een gewicht van niet meer dan 2,5 kg hebben. Het apparaat mag uitsluitend worden gebruikt voor pluimvee, het gebruik ervan is niet bedoeld voor andere diersoorten.

Het apparaat is uitsluitend bedoeld voor privégebruik en niet voor commercieel gebruik.

4 INHOUD

Bij de leveringsomvang inbegrepen zijn:

- 1x VOSS.farming Chicken-Door Basic
- 1x lichtsensor
- 1x bevestigingsmateriaal
- 1x gebruiksaanwijzing

5 TECHNISCHE GEGEVENS

- Batterij: 1,5 V AA mignon 4 st.
- Bedrijfstemperatuur: -15°C - +45°C
- Beschermingsklasse: IP32
- Schuivergewicht: Min. 500g, Max. 2,5 kg

6 APPARAATOVERZICHT

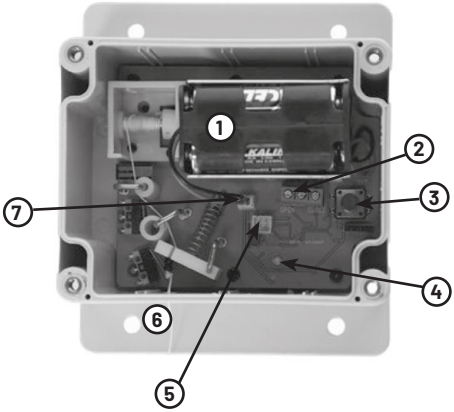

Nr.	Omschrijving
1	Batterijhouder
2	Aansluitklemmen voor externe knop
3	Lichtsensortoets
4	Indicatie-led
5	Aansluiting lichtsensor
6	Trekkoord voor schuiver
7	Batterij-aansluiting

6.1 BETEKENIS VAN DE PRODUCTLABELS

Symbool	Betekenis
	Verwijdering van elektrische producten
CE	Documenteert de conformiteit van het product met de richtlijnen van de EU
UK CA	Documenteert de conformiteit van het product met de richtlijnen van het Verenigd Koninkrijk.

Symbool	Betekenis
	Het lezen van de bedieningshandleiding
	Beschermingsklasse III Bescherming door extra lage spanning

7 MONTAGE EN GEBRUIK

7.1 VOOR DE MONTAGE

Voordat u de VOSS.farming Chicken-Door Basic kunt monteren en op de deur kunt aansluiten, moet u de volgende punten in acht nemen:

- Zoek een geschikte montageplaats voor de VOSS.farming Chicken-Door Basic. Houd er daarbij rekening mee dat wanneer de deur wordt geopend, er een grotere belasting op het toestel wordt uitgeoefend dan alleen het eigen gewicht. De montageplaats moet beschermd worden tegen vocht, water en regen.
- Ga na of katrollen nodig zijn om het koord te kunnen geleiden, zelfs als de VOSS.farming Chicken-Door Basic enigszins is verschoven. De bedieningseenheid wordt altijd rechtop gemonteerd met de snoeruitgang aan de onderzijde. De deur of de eerste katrol moet zo worden gemonteerd dat het snoer verticaal uit het apparaat komt. Het apparaat of de laatste katrol moet zodanig worden gemonteerd dat de deur in een rechte lijn naar boven wordt getrokken. Voorbeelden voor de montage:

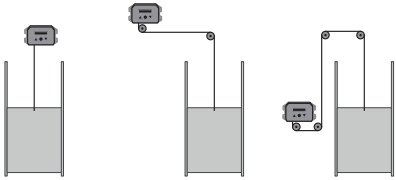

- Op het gehele traject van de schuiver dat bij het openen wordt afgelegd, is de afstand van de schuiver tot aan de gebouwwand niet groter dan 5 mm. Bij een gesloten schuiver is de gebouwopening naar boven toe niet meer open. Er bestaat anders het risico dat lichaamsdelen bekneld raken als de schuiver omhoog wordt getrokken.
- Gebruik alleen een deur die aan de volgende criteria voldoet:
  - De deur heeft een gewicht tussen 500 g en 2,5 kg.
  - De deur beweegt in verticale richting en wordt door de zwaartekracht in een gesloten stand gebracht.
  - De deur beweegt soepel. Er is geen grote kracht nodig om de deur te openen en wanneer de deur wordt losgelaten, sluit deze zelfstandig en betrouwbaar. Gebruik een paar druppels olie indien nodig. Het trekkoord kan ongehinderd van de deur naar het apparaat worden geleid, zonder tegen vreemde voorwerpen te wrijven.
  - De schuifgeleiders van de deur zijn correct geïnstalleerd zodat de deur de opening veilig afsluit.

Info
Bijpassende deuren vindt u in ons assortiment (art. 561860, 561862 en 561863).

7.2 MONTAGE

Lees vóór de montage de punten in hoofdstuk 7.1.

1. Monteer de bijpassende deur op het hok.

NOOT
De afstand tussen de deur en de opening, bv. in de wand van het kippenhok, mag niet meer dan 5 mm bedragen. Bovendien mogen er geen openingen zijn wanneer de deur gesloten is.

2. Monteer de VOSS.farming Chicken-Door Basic op een geschikte plaats met behulp van de meegeleverde bevestigingsmateriaal.
3. Monteer de katrollen, indien nodig.

NOOT
Om ervoor te zorgen dat er geen wrijving op het apparaat en de katrollen ontstaat, moeten alle delen van het kippenluik zich op één oppervlak bevinden. Vermijd daarom montage op oneffen oppervlakken.

7.3 PLAATSEN VAN DE BATTERIJEN

NOOT
Plaats de batterij pas als alle installatiestappen zijn voltooid (inclusief het insteken van de lichtsensor, zie paragraaf 7.4).

1. Verwijder de vier schroeven aan de voorkant van de behuizing met een kruiskopschroevendraaier en open de behuizing.
2. Plaatst u batterijen (4 x AA, niet meegeleverd) in de batterijhouder (1).

NOOT
Let op de juiste polariteit wanneer u de batterijen plaatst.

3. Plaats de batterijhouderen (1) verbind de batterijaansluiting (7) met de printplaat
4. Sluit de behuizing en schroef de vier schroeven weer in de voorkant van de behuizing.

7.4 LICHTSENSOR AANSLUITEN EN GEBRUIKEN

1. Verwijder de vier schroeven aan de voorkant van de behuizing met een kruiskopschroevendraaier en open de behuizing.
2. Om het automatische openen en sluiten afhankelijk te maken van het omgevingslicht, sluit u de meegeleverde lichtsensor op het apparaat (5) aan en plaatst u de sensor op een geschikte locatie.

De deur wordt bij de vooraf ingestelde lichtsterkte geopend resp. gesloten.

Info
» Zorg ervoor dat de lichtsensor niet wordt beïnvloed door licht van buitenaf (b.v. kunstlicht van wegverlichting of uit het raam van een woongebouw). Plaats de sensor niet in de rijbaan of in de buurt van andere lichtbronnen, omdat bijvoorbeeld koplampen van passerende voertuigen de sensor kunnen beïnvloeden.
» Houd er a.u.b. rekening mee de lichtsensor pas na ca. één minuut op een veranderde lichtsterkte reageert. Op deze manier wordt een onbedoeld openen van de deur bij bliksem voorkomen.

3. Met de insteltoets van het apparaat kunt u de schakeldrempel van de sensor afstellen. Door de insteltoets gedurende ca. 3 seconden in te drukken, slaat de besturing de actuele lichtsterkte op en sluit resp. opent vanaf nu bij de nieuw ingestelde lichtsterkte.

De succesvolle instelling van de nieuwe intensiteitswaarde wordt door veelvuldig knipperen van de led bevestigd. Daarna moet de deur meteen dicht resp. open gaan.

4. Sluit de behuizing en schroef de vier schroeven weer in de voorkant van de behuizing.

7.5 TREKKOORD VERBINDEN

Verbind het trekkoord met de schuiver. Ga hiervoor als volgt te werk (zie hiervoor ook de volgende afbeelding):

1. Beweeg de elektronica eerst in de eindpositie. Schijn hiervoor op de lichtsensor.

Het koord wordt in de elektronische eenheid opgerold, totdat de knoop voor de eindaanslag in de behuizing is aangekomen.

2. Beweeg aansluitend de schuiver in de bovenste eindpositie (schuiver compleet geopend). Laat voor de bovenste eindpositie een kleine afstand (min. 50 mm) over t.o.v. eventuele eindaanslagen of hindernissen van de schuiver, zodat de motor op tijd uitschakelt, voordat er sprake is van een overbelasting.
3. Verbind het koord met de schuiver, zodat de schuiver bij een gespannen koord in de bovenste eindpositie staat.
4. Leg het koord in een knoop.
5. Knip als laatste met een schaar de overtollige lengte van het koord af.

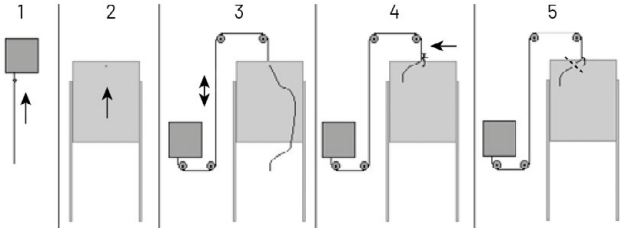

7.6 HANDMATIGE BEDIENING VIA EXTERNE TOETS

De besturing kan via een externe schakelaar (bijv. art.nr. 561844) worden bediend.

1. Verwijder de vier schroeven aan de voorkant van de behuizing met een kruiskopschroevendraaier en open de behuizing.
2. Plaats de schakelaar hiervoor op een plek naar keuze en verbind hem via de hiervoor bedoelde aansluitklemmen (2) met het apparaat.

Als de deur handmatig werd geopend, blijft deze open en gaat , s avonds automatisch weer dicht.

Als de deur handmatig werd gesloten, blijft deze tot de ochtend gesloten en gaat dan automatisch open.

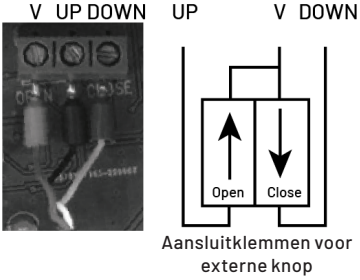

7.7 APPARAAT UITSCHAKELEN

Trek voor het uitschakelen van het apparaat de aansluitkabel uit het stopcontact en verwijder de batterijen.

7.8 INDICATIE-LED

Met behulp van de indicatie-led (4) kan de actuele status van de besturing worden bepaald. De indicatie-led zit op de printplaat aan de binnenkant van de behuizing.

Knippervolgorde indicatie-led:

1 x	automatische modus, deur gesloten
2 x	automatische modus, deur geopend
3 x	handmatige modus, deur gesloten
4 x	handmatige modus, deur geopend
6 x	batterij te zwak (batterij moeten worden vervangen!)
10 x	lichtsensor is niet aangesloten
3 x (snel)	nieuwe lichtsensorwaarde met succes ingesteld

8 REINIGING EN ONDERHOUD

NOOT

» Gebruik geen agressieve oplos-/reinigingsmiddelen, borstels, scherpe voorwerpen of dergelijke voor het reinigen. Deze kunnen het oppervlak beschadigen.
» Dompel het apparaat niet onder in water of andere vloeistoffen. Er bestaat een gevaar voor kortsluiting.
» Gebruik het apparaat niet wanneer het zichtbare schade vertoont.

Reinig het apparaat en de lichtsensor met een vochtige doek als het vuil is.

Het apparaat heeft nauwelijks onderhoud nodig. Desalniettemin dient u regelmatig een optische controle uit te voeren. Controleer het apparaat voor elk gebruik op beschadigingen. Er zijn geen onderdelen in het apparaat die onderhoud nodig hebben.

Zorg ervoor dat de te bewegen poort te allen tijde soepel loopt. Reinig de geleidingsrails en gebruik eventueel smeermiddel. Verwijder vuil en voorwerpen in het sluitingsgebied van de poort om de motor te ontzien en ervoor te zorgen dat er geen vuil via het koord in de elektronische eenheid terechtkomt. Controleer de staat van het koord regelmatig op slijtage.

9 TRANSPORT EN OPSLAG

NOOT

» Verwijder , indien gebruikt, de batterijen uit het toestel voor opslag en vervoer over lange afstand.
» Bewaar het toestel niet in direct zonlicht.
» Bewaar het apparaat alleen bij een omgevingstemperatuur tussen -10 °C en +40 °C en zorg ervoor dat de omgeving vrij is van vocht.
» Om het apparaat te transporteren, dient u het apparaat zo te verpakken dat het beschermd is tegen schokken. Gebruik bij voorkeur de originele verpakking.

10 FOUT- EN PROBLEEMOPLOSSING

NOOT

» Breng geen ongepaste wijzigingen of aanpassingen aan het apparaat aan.
» Neem voor reparaties contact op met de serviceafdeling.

Als er storingen of andere defecten aan het apparaat worden geconstateerd, ook na het volgen van de onderstaande suggesties, neem dan contact op met de servicedienst. De contactgegevens staan in hoofdstuk 13.

Storingsbeeld	Mogelijke oorzaak	Oplossing
Deur opent/sluit niet volledig	• Schuifgeleiders vervuild • Deur verkeerd ingesteld	• Verwijder verontreiniging van de schuifgeleiders/deur en smeer ze zo nodig in met olie
Deur opent/sluit niet.	Vastzittende deur • Te weinig gewicht op het koord, hetzij omdat de deur te licht is, hetzij omdat de deur klem zit en daardoor niet naar beneden trekt	• Controleer de bewegingsvrijheid van de deur • Controleer het bewegingsgemak van het trekkoord/de katrollen

Storingsbeeld	Mogelijke oorzaak	Oplossing
Deur gaat niet open en dicht afhankelijk van de lichtsensor	• Lichtsensor verkeerd gemonteerd • Storende lichtinval van buitenaf op de lichtsensor • Lichtsensor kapot/vervuild • De automatische modus is niet opgevraagd, omdat de deur met een externe toets werd bediend.	• Verplaats de lichtsensor indien nodig • Reinig de lichtsensor regelmatig • De besturing schakelt binnen de volgende dagcyclus weer zelfstandig over naar de automatische modus - de indicatie-led knippert in de automatische modus 1 x (deur geopend) resp. 2 x (deur gesloten)

11 VERWIJDEREN

Het symbool van de doorgestreepte vuilnisbak op het product of de verpakking geeft aan dat het product niet bij het normale huisvuil mag worden weggegooid. Eindgebruikers zijn verplicht om de afgedankte apparatuur in te leveren bij een inzamelpunt voor afgedankte elektrische en elektronische apparatuur.

Als het product een batterij of accu bevat, moeten deze indien mogelijk apart van het product worden weggegooid. U bent wettelijk verplicht om gebruikte batterijen als eindgebruiker in te leveren. U kunt gebruikte accu's die wij als nieuwe accu's in ons assortiment hebben of hebben gehad, gratis retourneren naar ons verzendingsmagazijn (verzendadres) of inleveren bij een recyclepunt bij u in de buurt. Als de batterij of accu meer dan 0,0005% kwik in gewicht, meer dan 0,002% cadmium in gewicht of meer dan 0,004% lood in gewicht bevat, wordt dit aangegeven door het respectieve chemische symbool (Hg Cd, of Pb) onder het symbool van de doorgestreepte vuilnisbak op de batterij of accu. Recyclebare materialen zoals zink, ijzer, aluminium, lithium en zilver zijn te vinden in batterijen en accu's. Bovendien kunnen ze ingrediënten bevatten zoals kwik, cadmium en lood. Deze zijn giftig en brengen het milieu in gevaar als ze niet op de juiste manier worden afgevoerd. Zware metalen kunnen schadelijke gevolgen hebben voor de gezondheid van mens, dier en plant en zich ophopen in het milieu.

De gescheiden inzameling en correcte verwijdering van uw oude apparaten en gebruikte batterijen/accu's draagt bij aan het behoud van de natuurlijke hulpbronnen en garandeert een recycling die de menselijke gezondheid beschermt en het milieu ontziet. Informatie over waar u inzamelpunten voor uw oude apparaten of gebruikte batterijen/accu's kunt vinden, kunt u opvragen bij uw gemeente, de plaatselijke afvalverwerkingsbedrijven of bij VOSS GmbH & Co. KG.

12 CE- EN UKCA CONFORMITEIT

Hiermee verklaart Albert Kerbl GmbH,, dat het in deze gebruiksaanwijzing beschreven product voldoet aan de basisvereisten en de overige toepasbare bepalingen, richtlijnen en wettelijke voorschriften. De CE-markering duidt op het voldoen aan de wettelijke eisen van de Europese Economische Ruimte en de UKCA-markering bevestigt dat aan de wettelijke eisen van het Verenigd Koninkrijk wordt voldaan. De conformiteitsverklaringen worden gedeponeerd bij de fabrikant.

13 SERVICE EN CONTACT

Adres:
VOSS GmbH & Co KG
Ohrstedt-Bhf. Nord 5, 25885 Wester-Ohrstedt
Duitsland

E-mail: info@voss-group.eu

INNEHÅLL

1 OM DENNA MANUAL ... 43
1.1 ANVÄNDA SYMBOLER ... 43
2 ALLMÄNNA SÄKERHETSINSTRUKTIONER ... 44
3 AVSEDD ANVÄNDNING OCH LÄMPLIGT BRUK ... 45
4 LEVERANSENS INNEHÅLL ... 45
5 TEKNISK DATA ... 45
6 ÖVERSIKT ENHET ... 45
6.1 FÖRKLARING AV PRODUKTMÄRKNING OCH SYMBOLER ... 45
7 INSTALLATION OCH ANVÄNDNING ... 46
7.1 FÖRE INSTALLATIONEN ... 46
7.2 MONTERING OCH INSTALLATION ... 46
7.3 SÄTTA I BATTERIER ... 47
7.4 ANSLUTA OCH ANVÄNDA LJUSSENSORN ... 47
7.5 ANSLUTA DRAGSNÖRET (LINAN) ... 47
7.6 MANUELL STYRNING MED EXTERN KNAPP ... 48
7.7 STÄNGA AV ENHETEN ... 48
7.8 INDIKATOR-LED ... 48
8 RENGÖRING OCH UNDERHÅLL ... 48
9 TRANSPORT OCH FÖRVARING ... 49
10 FELSÖKNING ... 49
11 AVFALLSHANTERING ... 50
12 CE- OCH UKCA-ÖVERENSSTÄMMELSE ... 50
13 SERVICE OCH KONTAKT ... 50

Tillverkare: Albert Kerbl GmbH, Felizenzell 9, 84428 Buchbach, Tyskland

Handlare: VOSS GmbH & Co. KG, Ohrstedt-Bhf. Nord 5, 25885 Wester-Ohrstedt, Tyskland

1 OM DENNA MANUAL

I den här manualen hittar du all viktig information om din nya produkt.

Läs denna manual noga innan du använder produkten för första gången för att undvika missförstånd och förhindra skador. Denna manual innehåller viktiga instruktioner för säker användning av din nya produkt. Förvara denna manual på ett säkert ställe. Om produkten överlämnas till tredje part måste även manualen överlämnas.

Observera och följ säkerhetsinstruktionerna i denna manual.

1.1 ANVÄNDA SYMBOLER

Följande symboler kan visas i denna manual:

VARNING
Denna symbol står för eventuella farliga situationer som, om de inte undviks resp. i händelse av bristande efterlevnad, kan leda till allvarliga personskador eller dödsolyckor.

SE UPP
Denna symbol står för eventuella skadliga, farliga situationer som, om de inte undviks resp. i händelse av bristande efterlevnad, kan leda till lindriga eller mindre skador.

HÄNVISNING
Denna symbol står för möjliga farliga situationer som kan orsaka skada på egendom och/eller sakskador i händelse av bristande efterlevnad.

Info
Denna symbol ger ytterligare användbar information.

Produkt och manual kan ändras. Tekniska data kan ändras utan att uppmärksammas inledningsvis.

2 ALLMÄNNA SÄKERHETSINSTRUKTIONER

Läs och följ säkerhetsinstruktionerna i detta kapitel.

VARNING
- » Vartenda intrång eller ingrepp som görs för hand i apparatens mekanik och övriga rörliga delar, såsom luckan, utgör en risk för skador. Före varje ingrepp som utförs manuellt måste nätadaptern dras ut ur uttaget, så att hela anläggningen är fri från elektrisk spänning.
- » Risk för brand. Brandrisk. Det finns risk för brand vid överbelastning av elektriska enheter. Använd endast luckor som är lämpliga för användning ihop med enheten.
- » Följ instruktionerna som finns på batterierna när du använder batterier. Följ resp. tillverkares anvisningar och instruktioner för lämpligt och avsett bruk när du använder batterierna.
- » Enheten är inte lämplig för barn. Håll enheten borta från barn och utom räckhåll för barn.

SE UPP
- » Rör inte vid linan när du öppnar eller stänger den automatiska hönsluckan. Linans kraft kan skada människa eller djur.
- » Vid ovanliga ljud, lukt eller rök ta ur batterierna omedelbart.
- » Risk för klämskada. Håll kroppsdelar och lösa föremål (t.ex. smycken) borta från enheten och luckan under öppnings- och stängningsprocessen.
- » Enheten har en skyddsfunktion där processen avbryts om det finns motstånd vid öppning. Denna funktion är avsedd att förhindra eventuella skador. Ändå kan skador inte helt uteslutas.
- » Risk för kemiska brännskador. Byt ut batteriet med jämna mellanrum, annars finns det risk för att batteriet läcker. I detta fall måste läckade batterier och enheten omedelbart slängas enligt gällande regler för avfallshantering och sopsortering. Använd härvid skyddshandskar.

HÄNVISNING
- » Sänk inte ner enheten i vatten eller andra vätskor. Det finns risk för kortslutning.
- » Linan får inte förlängas. Dra aldrig ut linan för hand. Använd endast enhetens funktioner för att rulla upp och rulla ut linan.
- » För att förhindra att luckan fryser fast på vintern kan du smörja luckan med lite fett. Oljor och fetter skulle dock aldrig komma i kontakt med linan eller i/på VOSS. farming Chicken-Door Basic. Se till att oljan/fettet som används är livsmedelssäkert för att undvika förgiftning av djuren.
- » Använd endast tillbehör som medföljer eller godkänts av tillverkaren.
- » Gör inga olämpliga, obehöriga ändringar eller modifieringar på enheten.
- » Kontakta service för reparation.

3 AVSEDD ANVÄNDNING OCH LÄMPLIGT BRUK

VOSS.farming Chicken-Door Basic är en styrenhet för att automatiskt öppna och stänga en kompatibel hönslucka. Använd denna enhet endast för hönsluckor som öppnas vertikalt, som rör sig lätt och som väger högst 2,5 kg. Enheten ska endast användas för fjäderfä, höns, den är inte avsedd för användning med andra djurarter.

Enheten är endast avsedd för privat och inte för kommersiell användning eller bruk.

4 LEVERANSENS INNEHÅLL

Förpackningen inkluderar:

- 1x VOSS.farming Chicken-Door Basic
- 1x Ljussensor
- 1x Monteringstillbehör
- 1x Bruksanvisning

5 TEKNISK DATA

- Batteri: 1,5 V AA Mignon batterier (4 st)
- Arbetstemperatur: -15°C – +45°C
- Kapslingsklassning: IP32
- Hönslucka, skjutdörr: min 500g, max 2,5 kg

6 ÖVERSIKT ENHET

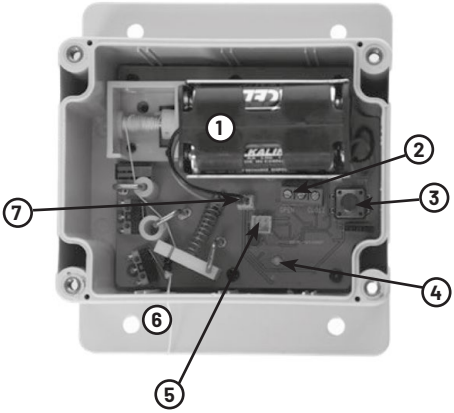

Nr.	Beteckning
1	Batterihållare
2	Anslutningsklämmor för extern knapp
3	Inställningsreglage ljussensor
4	Indikator-LED
5	Anslutning ljussensor
6	Dragsnöre (lina)
7	Batterianslutning

6.1 FÖRKLARING AV PRODUKTMÄRKNING OCH SYMBOLER

Symbol/ Märkning	Betydelse
	Avfallshantering av elektriska och elektroniska produkter
CE	Dokumenterar produktens överensstämmelse med gällande EU-direktiv
UK CA	Dokumenterar produktens överensstämmelse med gällande riktlinjer av Förenade kungariket (Storbritannien).

Symbol/ Märkning	Betydelse
	Läs bruksanvisningen
	Skyddsklass III Skydd genom lågspänning

7 INSTALLATION OCH ANVÄNDNING

7.1 FÖRE INSTALLATIONEN

Innan installationen och anslutningen av VOSS.farming Chicken-Door Basic till luckan måste du följa följande punkter:

- Hitta en lämplig plats för installation av VOSS.farming Chicken-Door Basic. Observera att när luckan öppnas utsätts enheten för en större belastning än bara sin egen vikt. Installationsplatsen måste skyddas mot fukt, vatten och regn.
- Kontrollera om linhjul krävs, för att linan ska kunna placeras och styras rätt även om enheten VOSS.farming Chicken-Door Basic flyttas något. Styrenheten blir alltid monterad i upprätt läge med uttaget för linan på undersidan. Luckan eller första linhjulet måste monteras på ett sådant sätt så att linan leds rakt och lodrätt ut ur enheten. Enheten resp. det sista linhjulet måste monteras på ett sådant sätt så att luckan dras upp rakt uppåt. Exempel för montering, installation:

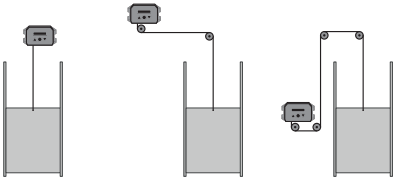

- Avståndet mellan luckan och byggnadsväggen får inte överstiga 5 mm när luckan kör hela vägen under öppningsprocessen. När luckan är stängd är byggnadsväggens öppning inte längre öppen upptill. Det finns annars risk att kroppsdelar kläms när luckan hissas upp.
- Använd endast en lucka som uppfyller följande kriterier:
  - Luckan väger mellan 500 g och 2,5 kg.
  - Luckan rör sig i vertikal riktning och flyttas till stängt läge av tyngdkraften.
  - Luckan är lättgående. Ingen stor kraft krävs för att öppna luckan och när luckan släpps stängs den automatiskt och pålitligt. Använd några droppar olja vid behov. Linan kan ledas obehindrat från luckan till enheten utan att gnugga mot främmande föremål.
  - Skenorna på luckan är korrekt installerade så att luckan stänger öppningen säkert.

Info
Passande luckor hittar du i vårt sortiment (artikelnr. 561860, 561862 och 561863).

7.2 MONTERING OCH INSTALLATION

Före montering och installation läs punkterna under avsnitt 7.1.

1. Montera den kompatibla luckan på hönshusets vägg.

HÄNVISNING
Avståndet mellan luckan och öppningen, t.ex. din öppna stallvägg, bör inte vara mer än 5 mm. Dessutom bör det inte finnas något mellanrum när luckan är stängd.

2. Montera VOSS.farming Chicken-Door Basic i lämplig position och på ett lämpligt ställe med medföljande monteringstillbehör.

3. Montera, om det behövs och om nödvändigt, linhjulen.

HÄNVISNING
För att undvika friktion på enheten och linhjulen bör luckans alla delar finnas på en yta. Därför bör monteringen på ojämna ytor undvikas.

7.3 SÄTTA I BATTERIER

HÄNVISNING
Lägg inte i batteriet förrän alla installationssteg har slutförts (inklusive anslutning av ljussensorn, se avsnitt 7.4).

1. Ta bort de fyra skruvarna på framsidan av huset med en stjärnskruvmejsel och öppna huset.
2. Sätt i batterierna (4x AA-batteri, medföljer inte) i batterihållaren (1).

HÄNVISNING
Se till att placera batterierna med rätt polaritet när du sätter i batterierna.

3. Sätt i batterihållaren (1) och anslut batterianslutningen (7) till kretskortet.
4. Stäng huset, sätt tillbaka och skruva fast de fyra skruvarna på framsidan av huset.

7.4 ANSLUTA OCH ANVÄNDA LJUSSENSORN

1. Ta bort de fyra skruvarna på framsidan av huset med en stjärnskruvmejsel och öppna huset.
2. För att göra den automatiska öppningen och stängningen beroende av omgivningens ljusstyrka ansluter du den medföljande ljussensorn till enheten (5) och placerar sensorn på en lämplig plats.

Luckan öppnas resp. stängs vid den förinställda ljusstyrkan.

Info
» Se till att ljussensorn inte påverkas av externt ljus (t.ex. konstgjort ljus från väg- eller gatubelysning eller från fönstret i en bostadsbyggnad). Placera inte sensorn på uppfart eller färdvägar eller i närheten av andra ljuskällor, eftersom t.ex. strålkastare från förbikörande fordon kan påverka sensorn.
» Se till att ljussensorn reagerar på förändrad ljusstyrka först efter ca 1 minut. På så sätt förhindras att dörren öppnas av misstag vid blixtar.

3. Med inställningsknappen (3) i enheten kan sensorns kopplingströskel justeras. Genom att trycka på inställningsknappen (3) i ca 3 sekunder kommer styrenheten ihåg den aktuella ljusstyrkan och stänger resp. öppnar från om med nu vid den nyinställda ljusstyrkan.

Att det nya värdet för ljusstyrkan har ställts in bekräftas genom att indikator-LED (4) blinkar flera gånger. Därefter skulle luckan stängas resp. öppnas omedelbart.

4. Stäng huset, sätt tillbaka och skruva fast de fyra skruvarna på framsidan av huset.

7.5 ANSLUTA DRAGSNÖRET (LINAN)

Anslut dragsnöret till luckan. Gör sedan på följande sätt (se även efterföljande skiss):

1. Sätt först elektroniken i det övre ändläget. Belys för detta ändamål ljussensorn.

Snöret rullas in i elektronikenheten tills knuten för ändanslaget har hamnat i huset.

2. Flytta sedan luckan till det övre ändläget (luckan dvs. öppningen). Se till att det finns ett litet avstånd (minst 50 mm) mellan luckans möjliga ändposition eller hinder vid det övre ändläget så att motorn stängs av i tid innan en överbelastning uppstår..
3. Anslut snöret till luckan så att luckan är i det övre ändläget när snöret är spänt.
4. Knyt ihop snöret.
5. Klipp sedan av snörets överskjutande längd med en sax.

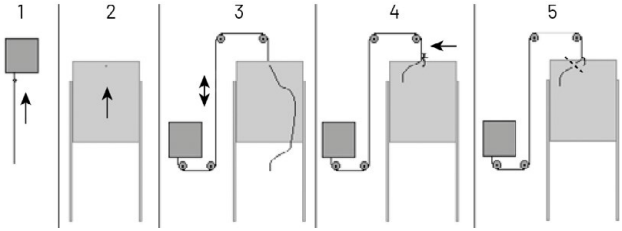

7.6 MANUELL STYRNING MED EXTERN KNAPP

Styrningen kan också ske med en extern knapp (t.ex. artikelnr. 561844).

1. Ta bort de fyra skruvarna på framsidan av huset med en stjärnskruvmejsel och öppna huset.
2. Placera sedan knappen på ett valfritt ställe och anslut den till enheten med av de för ändamålet avsedda anslutningsklämmorna (2).

Om luckan öppnades manuellt förblir den öppen och stängs sedan automatiskt på kvällen.

Om luckan stängdes manuellt förblir den stängd till nästa morgon och öppnas sedan automatiskt nästa morgon.

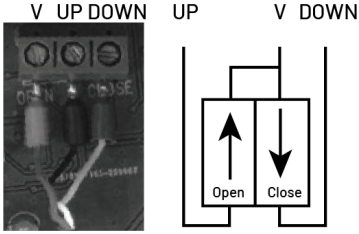

Anslutningsklämmor för extern knapp

7.7 STÄNGA AV ENHETEN

För att stänga av enheten ta ut batterierna ur enheten.

7.8 INDIKATOR-LED

Styrenhetens aktuella status kan avläsas med hjälp av indikator-LED:en (4). Indikator-LED:en sitter på kretskortet inuti höljet.

Blinkningssekvens Indikator-LED:

1 x	automatläge, dörr stängd
2 x	automatläge, dörr öppen
3 x	manuellt läge, dörr stängd
4 x	manuellt läge, dörr öppen
6 x	batteriet är för svagt (Batteribyte nödvändigt!)
10 x	ljussensorn är inte ansluten
3 x (snabbt)	nytt värde för ljussensorn har ställts in

8 RENGÖRING OCH UNDERHÅLL

HÄNVISNING

» Använd inte starka lösningsmedel/rengöringsmedel, borstar, vassa föremål eller liknande för rengöring. Dessa kan skada ytan.
» Sänk inte ner enheten i vatten eller andra vätskor. Det finns risk för kortslutning.
» Använd inte enheten om den har synliga skador.

Rengör enheten och ljussensorn med en fuktig trasa om de är smutsiga.

Enheten arbetar nästan underhållsfritt. Ändå bör du kontrollera den regelbundet och utföra visuella kontroller. Kontrollera enheten för skador före varje användning.

Se till att luckan hela tiden kan röra sig obehindrat. Rengör styrningsskenorna och använd vid behov smörjmedel. Ta bort smuts och föremål i luckans stängningsområde för att skydda motorn och förhindra att smuts transporteras till insidan av elektronikenheten genom snöret. Kontrollera regelbundet snörets skick.

9 TRANSPORT OCH FÖRVARING

HÄNVISNING

» För förvaring eller längre transport ta ut batterierna från enheten, om de har använts för att driva enheten.
» Förvara inte enheten i direkt solljus.
» Förvara enheten endast vid en omgivningstemperatur mellan -10 ° C och + 40 ° C och se till att det inte finns fukt i omgivningen enheten befinner sig i.
» För att transportera enheten, packa dvs. emballera enheten så att den är skyddad från stötar. Använd helst originalförpackningen.

10 FELSÖKNING

HÄNVISNING

» Gör inga olämpliga, obehöriga ändringar eller modifieringar på enheten.
» Kontakta service för reparation.

Om enheten inte fungerar som den ska eller om den är defekt på annat sätt eller om det uppstår störningar trots att du har följt lösningsförslagen nedan ska du vända dig till service. Kontaktuppgifterna finns i kapitel 13.

Fel	Orsak	Åtgärd
Luckan öppnas/ stängs inte helt	• Skenor är smutsiga • Luckan är inställd fel	• Ta bort smuts på skenorna/luckan och smörj med lämplig olja vid behov.
Luckan öppnas/ stängs inte	Luckan fastnat • För låg vikt på linan, antingen för att luckan är för lätt eller att luckan fastnat och att den därför inte drar nedåt.	• Kontrollera och se till att luckan kan glida obehindrat upp och ner utan att fastna • Kontrollera att linan/linhjulen är lättrörliga och att de fungerar smidigt och obehindrat
Luckan öppnas och stängs inte enligt inställt ljusvärde/ ljusstyrning	• Felaktigt installerad ljussensor • Extern ljuskälla som påverkar/stör ljussensorn • Ljussensor är smutsig eller trasig • Det automatiska läget är inte aktiverat eftersom luckan har styrts med en extern knapp.	• Positionera ljussensorn på nytt om det behövs • Rengör ljussensorn regelbundet • Styrenheten återgår sedan automatiskt till automatläge i nästa dagscykel - Indikator-LED: en blinkar i automatiskt läge 1 x (lucka öppnad) resp. 2 x (lucka stängd)

11 AVFALLSHANTERING

Symbolen med en överkorsad soptunna på produkten eller produktförpackningen innebär att produkten inte får slängas bland vanliga hushållssopor. Slutkonsumenter d.v.s. användare har ansvaret att sortera avfallet rätt och således ska uttjänta elektriska och elektroniska produkter lämnas in på en återvinningsstation eller till kommunalt insamlingsställe. Innehåller produkten ett batteri eller ett laddningsbart batteri ska dessa avfallshanteras och sorteras, om möjligt, separerat från produkten.

Batterier och uppladdningsbara batterier får inte kastas i hushållsavfallet. Du är enligt lagstiftningen skyldig att lämna använda, gamla, uttjänta batterier och laddningsbara batterier till återvinningen. Du kan lämna tillbaka de använda, gamla, uttjänta batterier, som vi har eller hade i sortimentet, till oss (avsändaradress) eller lämna in dem utan kostnad till kommunala insamlingsställen, miljöstationen eller återvinningscentralen. Om batteriet eller det laddningsbara batteriet innehåller mer än 0,0005 viktprocent kvicksilver, mer än 0,002 viktprocent kadmium eller mer än 0,004 viktprocent bly framgår detta av den resp. kemiska beteckningen (Hg, Cd eller Pb) under symbolen med den överkorsade soptunnan på batteriet eller det laddningsbara batteriet. Batterier och laddningsbara batterier innehåller också återvinningsbara ämnen som t.ex. zink, järn, aluminium, litium och silver. De kan även innehålla ämnen som kvicksilver, kadmium och bly. Dessa ämnen är giftiga och farliga för miljön vid olämplig avfallshantering när de kommer ut i naturen eller vid utsläpp i miljön. Miljöfarliga ämnen kan vara farliga för både människa, djur, växter och miljön och kan orsaka större koncentrationer av resp. ämnet i miljön.

Sopsortering, separat insamling och rätt avfallshantering av dina gamla, uttjänta elprodukter och batterier hjälper att spara och bevara naturliga resurser och säkerställer återvinning, vilket skyddar människors hälsa och miljön. För information om insamlingsställen för elavfall eller batterier kontakta din kommunala förvaltning, lokala sophanteringsföretag eller VOSS GmbH & Co. KG.

12 CE- OCH UKCA-ÖVERENSSTÄMMELSE

Härmed försäkrar Albert Kerbl GmbH att den produkt som beskrivs i denna manual överensstämmer med de grundläggande kraven och de övriga relevanta bestämmelserna och riktlinjerna samt de lagliga kraven. CE-märkningen bekräftar överensstämmelse med de lagstadgade kraven i Europeiska ekonomiska samarbetsområdet och UKCA-märkningen bekräftar överensstämmelse med de lagstadgade kraven i Storbritannien. Försäkran om dessa överenstämmelser finns upprättad hos tillverkaren.

13 SERVICE OCH KONTAKT

Adress:
VOSS GmbH & Co KG
Ohrstedt-Bhf. Nord 5, 25885 Wester-Ohrstedt
Tyskland

E-post: info@voss-group.eu

Voss.farming